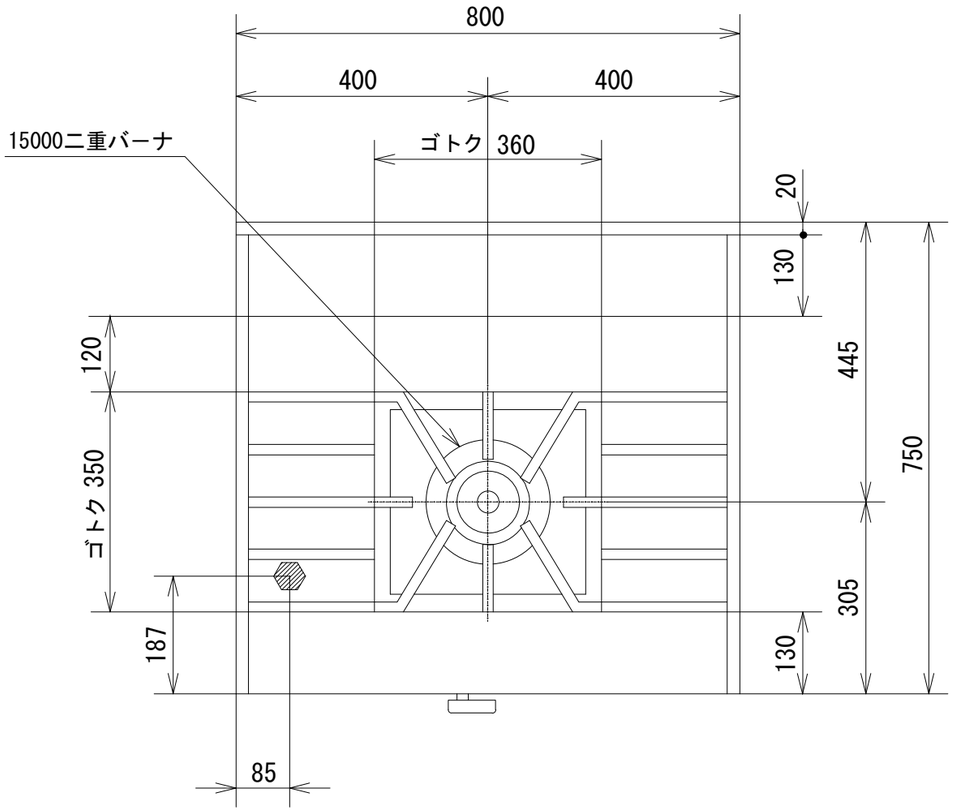

品　名	オザキガス中華レンジ　スープ用 スーパーインペリアル ＯＺ８０-７５ＤＣ			
寸　法 （mm）		幅	奥 行	高 さ
	外　形	800	750	450
ガス消費量	都市ガス	１７．４kW （１５，０００kcal/h）		
	ＬＰガス	１５．７kW （１．１２kg/h）		
接　続	都市ガス	２０Ａ		
	ＬＰガス	２０Ａ		
重　量（kg）		５８		
トップバーナの数		１５０００二重バーナ　１		
トップバーナの点火方式		連続スパーク方式自動点火 （ 乾電池単２ 1.5V １個 ）		

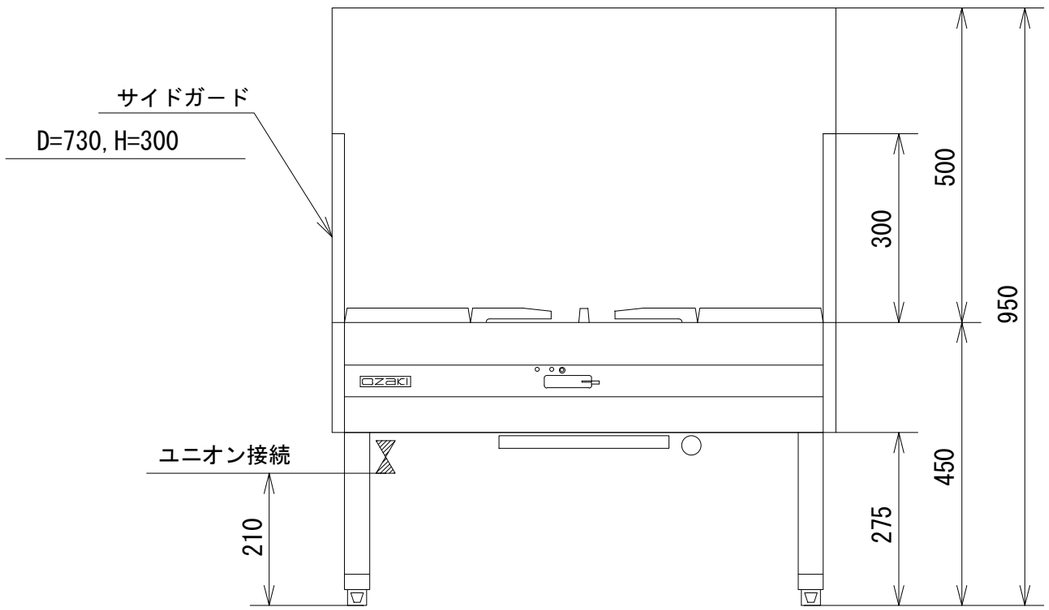

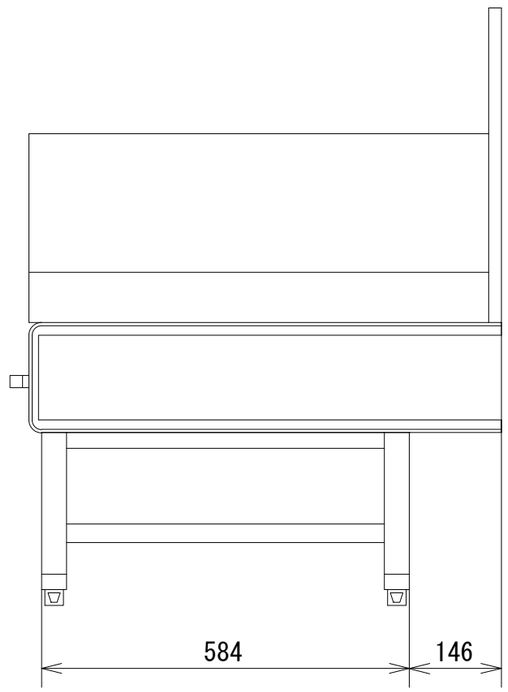

オザキ 株式会社