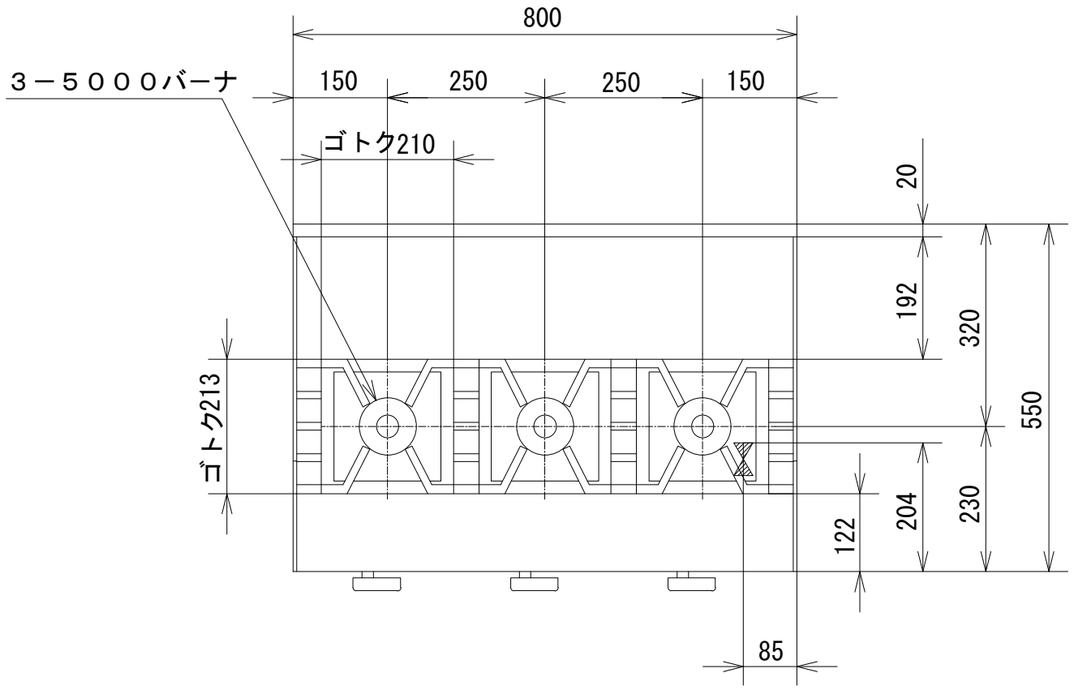

品　名	オザキガステーブルコンロ スーパーインペリアル ＯＺ８０-５５ＳＫ			
寸　法 （mm）		幅	奥 行	高 さ
	外　形	800	550	250
ガス消費量	都市ガス	１６．６kW （１４，３００kcal/h）		
	ＬＰガス	１５．０kW （１．０７kg/h）		
接　続	都市ガス	２０Ａ		
	ＬＰガス	２０Ａ		
重　量（kg）		４２．６		
トップバーナの数		５０００バーナ　３		
トップバーナの点火方式		連続スパーク方式自動点火 （ 乾電池単２ 1.5V １個 ）		

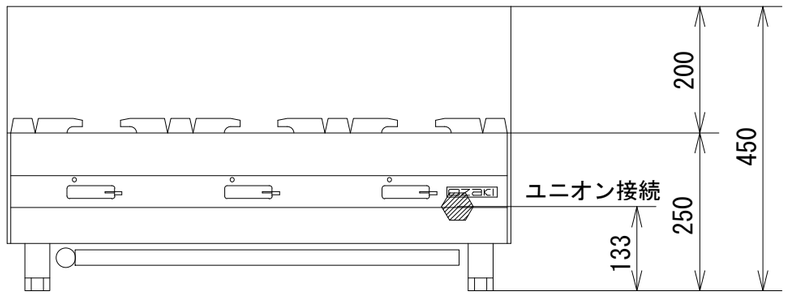

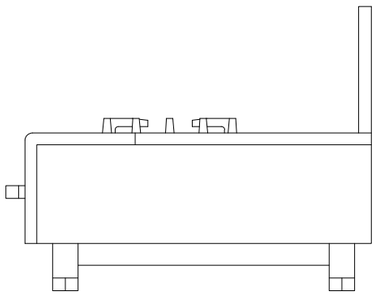

オザキ株式会社