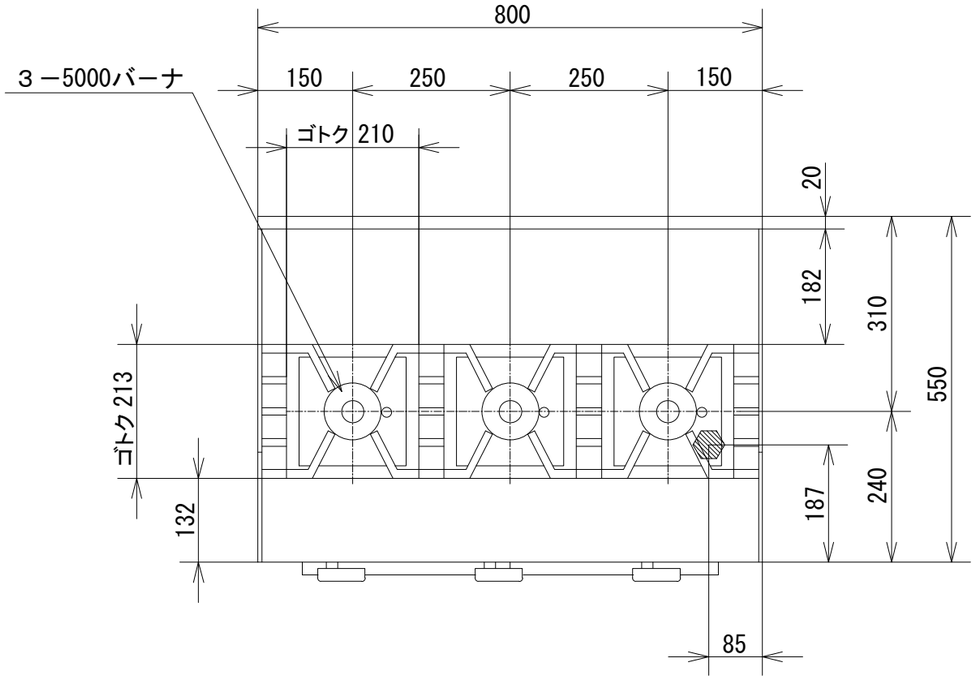

品　名	オザキガス台付コンロ キャビネット付 スーパーインペリアル ＯＺ８０-５５ＳＤＳＰＸ			
寸　法 （mm）		幅	奥 行	高 さ
	外　形	800	550	850
ガス消費量	都市ガス	１６．６ kW （１４，３００ kcal/h）		
	ＬＰガス	１５．０ kW （１．０７ kg/h）		
接　続	都市ガス	２０Ａ		
	ＬＰガス	２０Ａ		
重　量（kg）		５７		
トップバーナの数		５０００バーナ　３		
トップバーナの点火方式		連続スパーク方式自動点火 （ 乾電池単２ 1.5V １個 ）		
安 全 措 置		立消え安全装置		

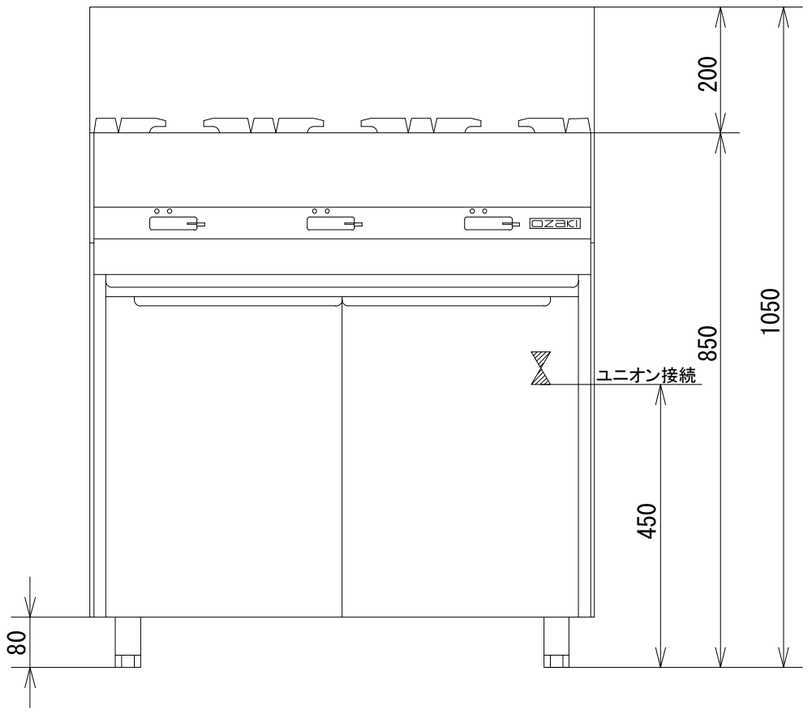

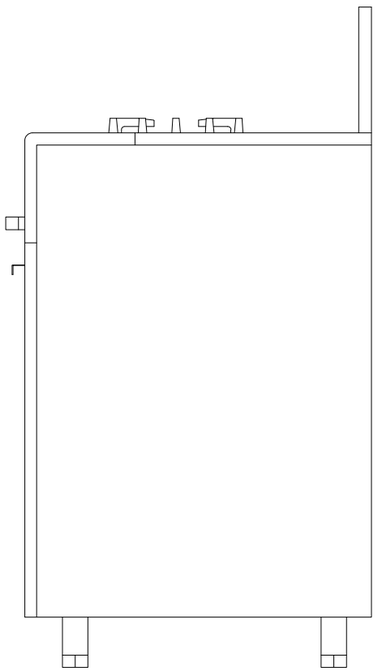

オザキ株式会社