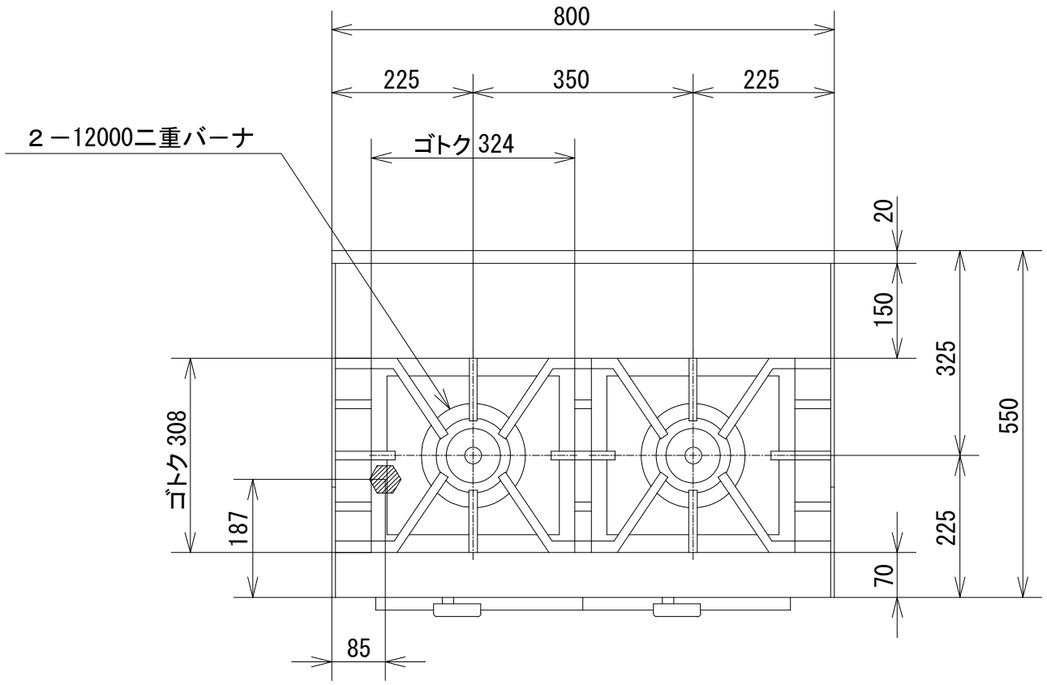

品　名	オザキガス台付コンロ キャビネット付 スーパーインペリアル ＯＺ８０-５５ＤＳＰ			
寸　法 （mm）		幅	奥 行	高 さ
	外　形	800	550	800
ガス消費量	都市ガス	２６．５ kW （２２，８００ kcal/h）		
	ＬＰガス	２４．５ kW （１．７５ kg/h）		
接　続	都市ガス	２０Ａ		
	ＬＰガス	２０Ａ		
重　量（kg）		７６		
トップバーナの数		１２０００二重バーナ　２		
トップバーナの点火方式		連続スパーク方式自動点火 （ 乾電池単２ 1.5V １個 ）		

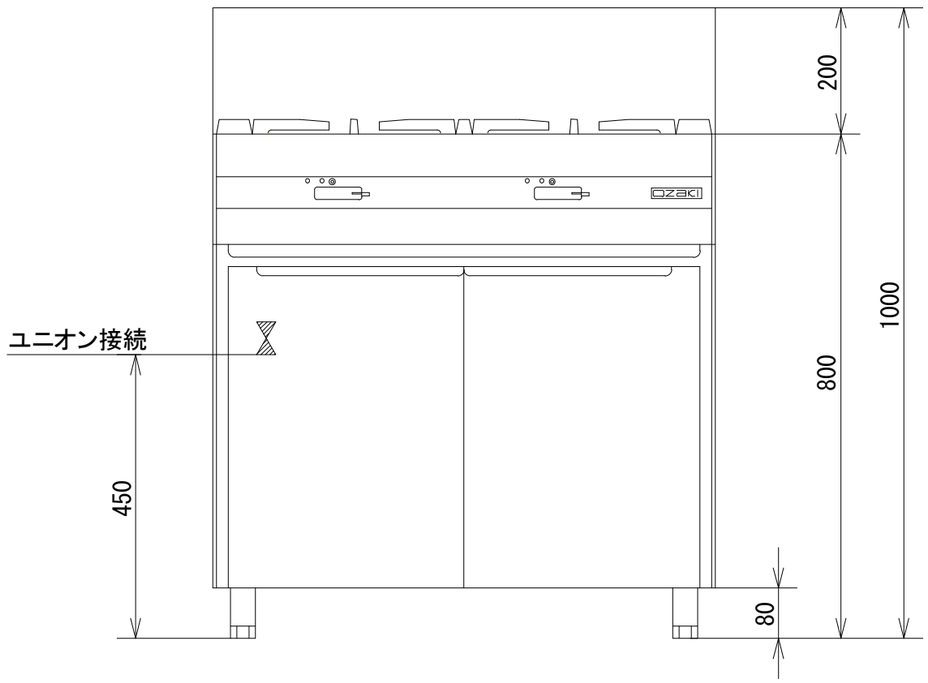

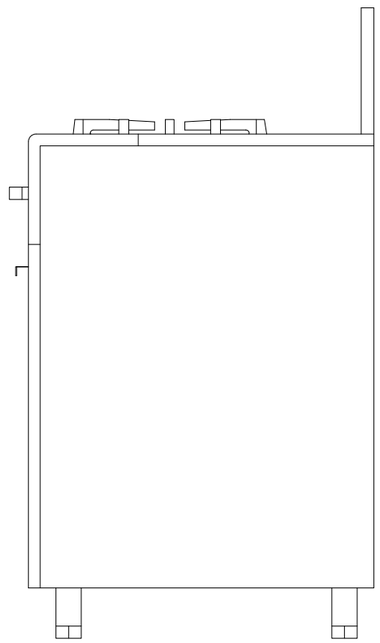

オザキ 株式会社