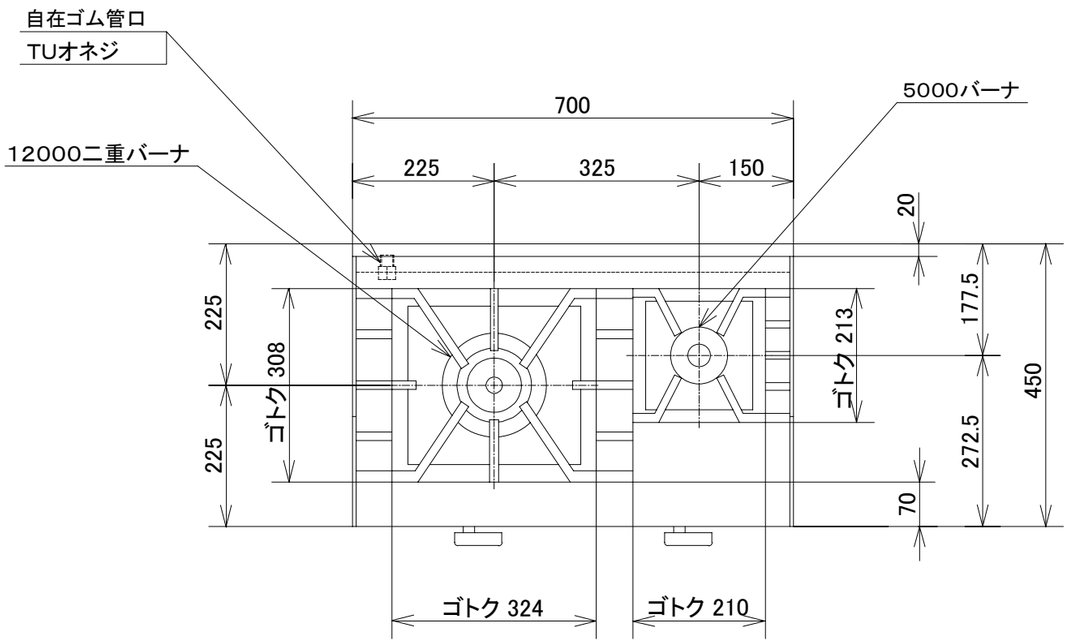

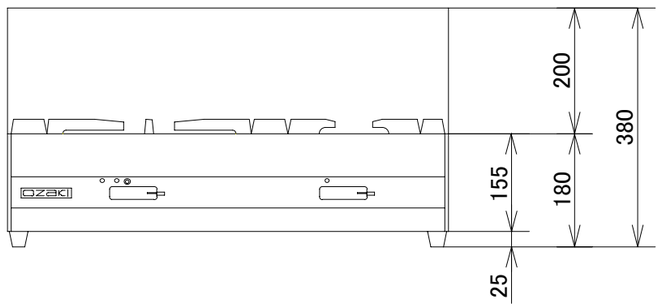

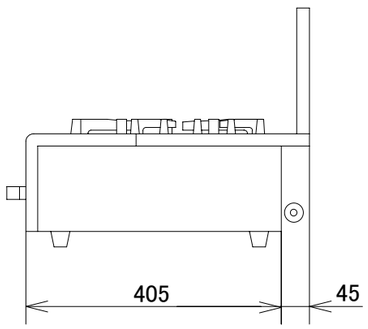

品　名	オザキガステーブルコンロ スーパーインペリアル ＯＺ７０Ｋ			
寸　法 （mm）		幅	奥 行	高 さ
	外　形	700	450	180
ガス消費量	都市ガス	１８．８kW （１６，２００kcal/h）		
	ＬＰガス	１７．４kW （１．２４kg/h）		
接　続	都市ガス	１３mmゴム管 ＴＵオネジ（１５Ａ）		
	ＬＰガス	ＴＵオネジ（１５Ａ）		
重　量（kg）		３１．１		
トップバーナの数		５０００バーナ　１		
		１２０００二重バーナ　１		
トップバーナの点火方式		連続スパーク方式自動点火 （ 乾電池単２ 1.5V １個 ）		

オザキ 株式会社