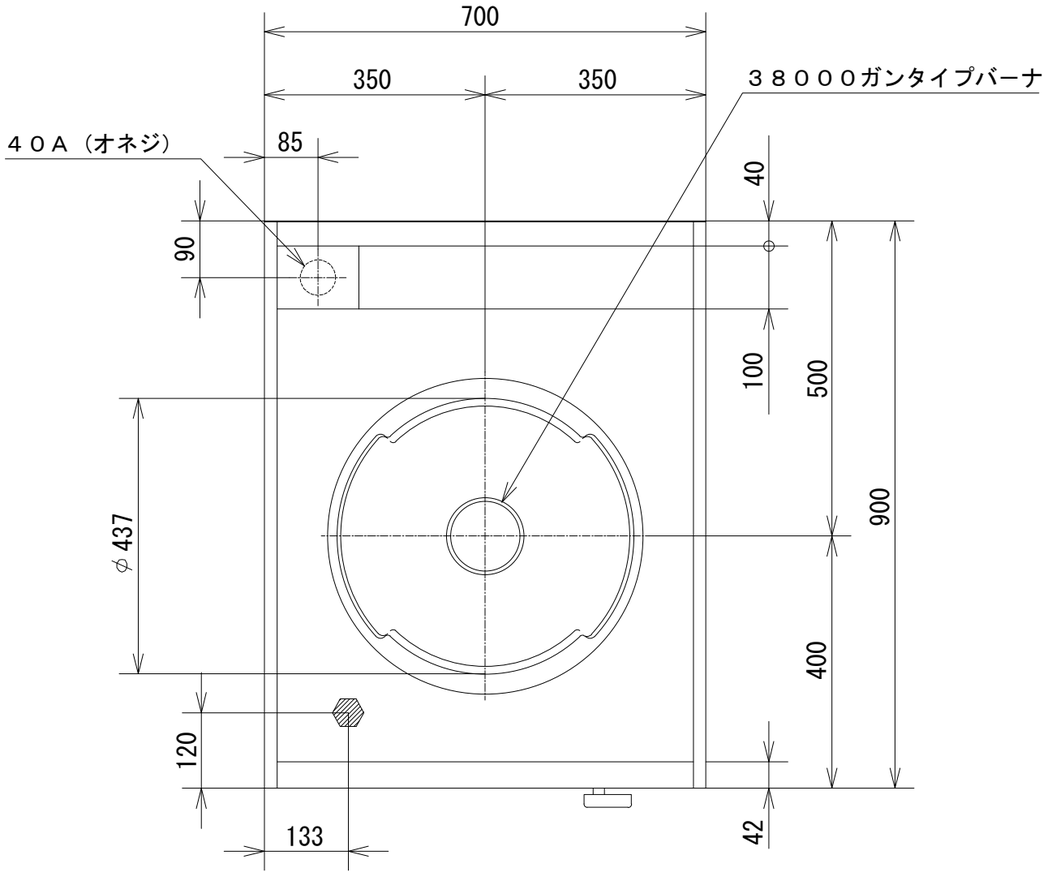

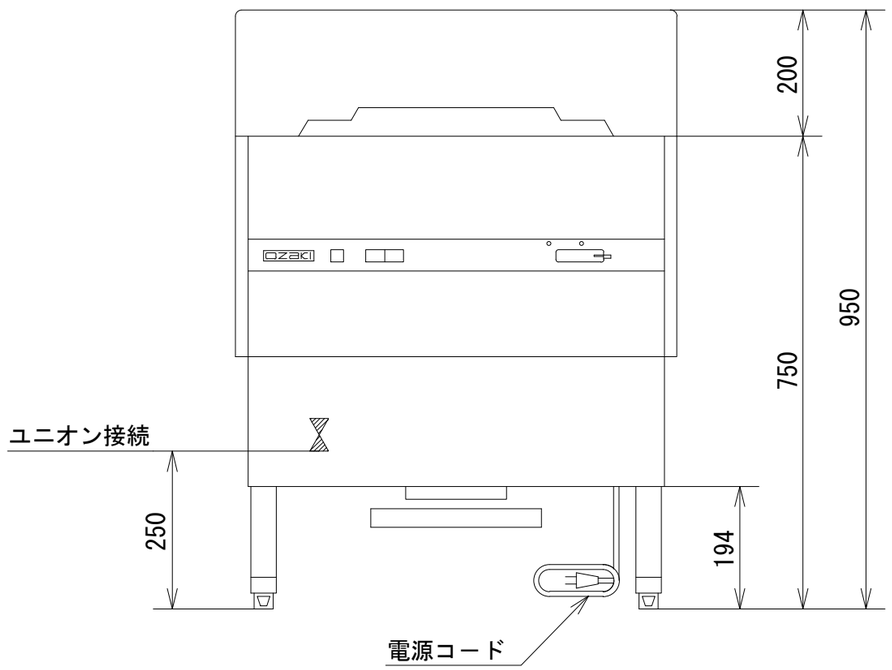

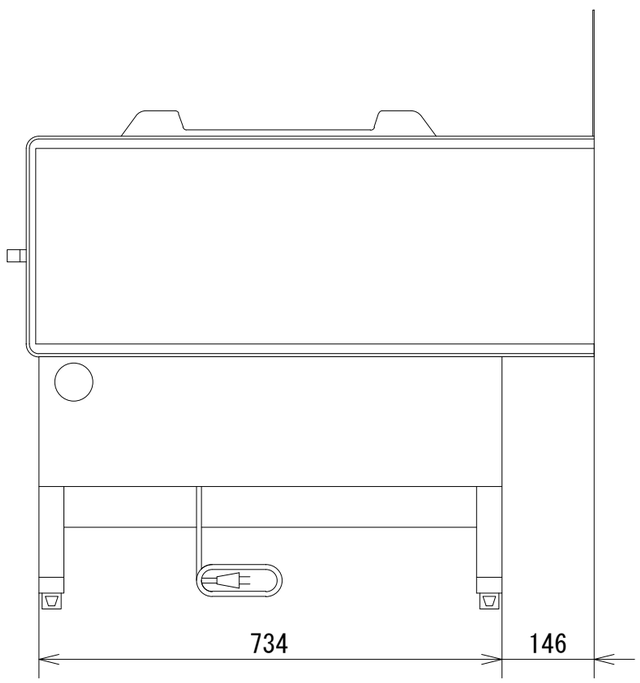

品　名	オザキガス中華レンジ スーパーインペリアル ＯＺ７０-９０ＣＳＰ			
寸　法 （mm）		幅	奥 行	高 さ
	外　形	700	900	750
ガス消費量	都市ガス	４４．２kW （３８，０００kcal/h）		
	ＬＰガス	４２．０kW （３．０kg/h）		
接　続	都市ガス	２０Ａ		
	ＬＰガス	２０Ａ		
重　量（kg）		９７		
トップバーナの数		38000 ガンタイプバーナ１		
トップバーナの点火方式		連続スパーク方式自動点火		
電 源 接 続		単 相 100Ｖ　５０/６０Ｈｚ		
消 費 電 力		４０W		
安 全 装 置		立消え安全装置		

オザキ株式会社