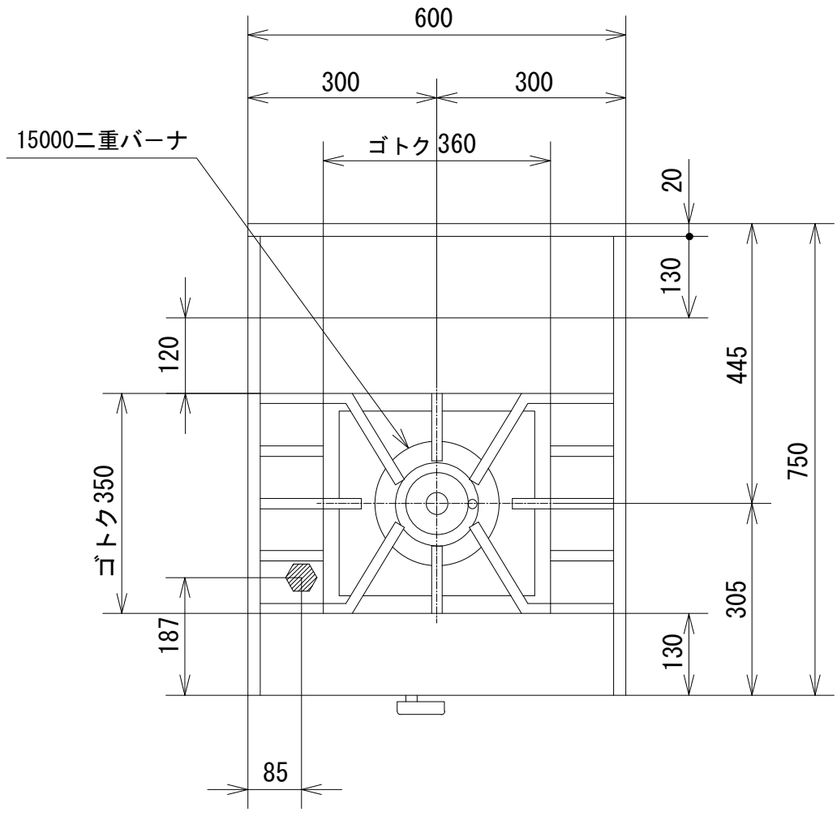

品　名	オザキガス中華レンジ　スープ用 スーパーインペリアル ＯＺ６０-７５ＤＣＸ			
寸　法 （mm）		幅	奥 行	高 さ
	外　形	600	750	450
ガス消費量	都市ガス	１７．４kW		
	ＬＰガス	１５．７kW		
接　続	都市ガス	２０Ａ		
	ＬＰガス	２０Ａ		
トップバーナの数		１５０００二重バーナ １		
トップバーナの点火方式		連続スパーク方式自動点火 （ 乾電池単２ 1.5V １個 ）		
安 全 装 置		立消え安全装置		

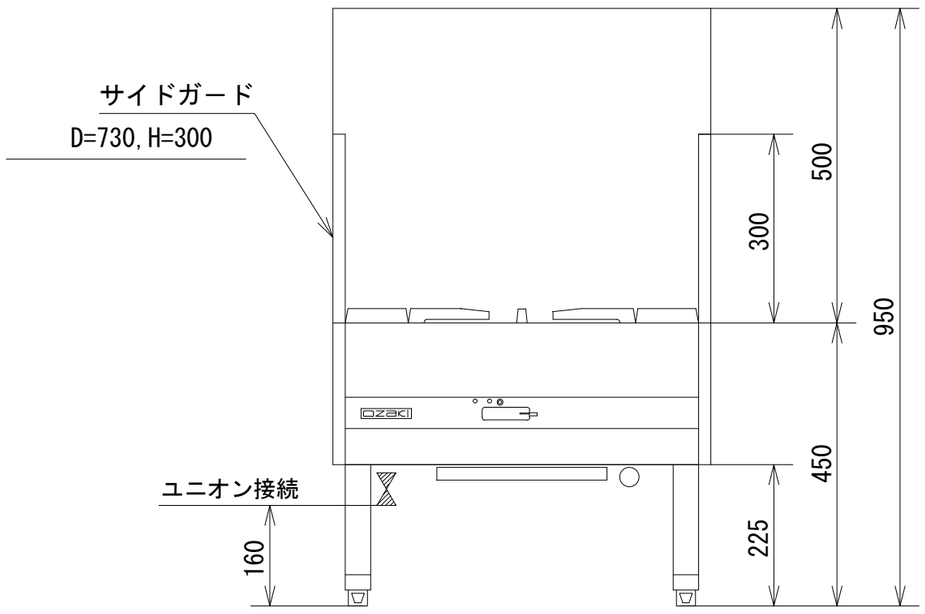

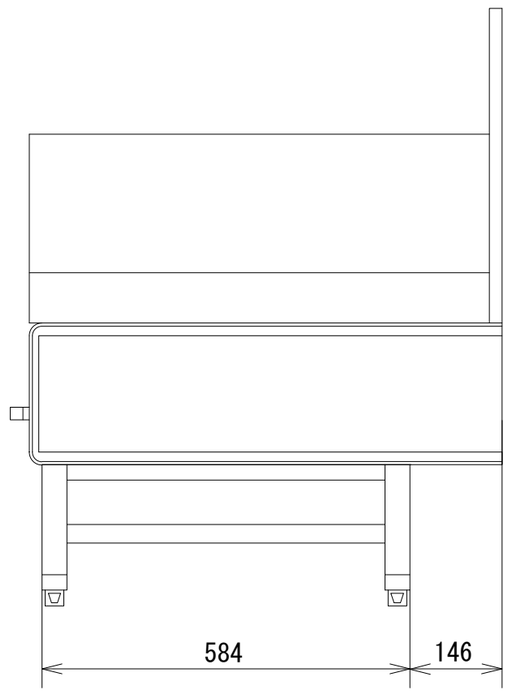

オザキ株式会社