OZAKI

品　名	オザキガステーブルコンロ ﾎｯﾄﾌﾟﾚｰﾄ付 スーパーインペリアル ＯＺ６０-６０ＨＫ			
寸　法 （mm）		幅	奥 行	高 さ
	外　形	600	600	250
	ﾎｯﾄﾌﾟﾚｰﾄ	588	445	
ガス消費量	都市ガス	５．２kW		
	ＬＰガス	４．５kW		
接　続	都市ガス	１５Ａ		
	ＬＰガス	１５Ａ		
重　量（kg）		５９．２		
ﾎｯﾄﾌﾟﾚｰﾄのﾊﾞｰﾅ数		１		
ﾎｯﾄﾌﾟﾚｰﾄｺﾝﾄﾛｰﾙ		120℃～280℃		
ﾎｯﾄﾌﾟﾚｰﾄの点火方式		連続スパーク方式自動点火 （乾電池単２ 1.5V １個）		
安 全 装 置		立消え安全装置 （ホットプレート）		

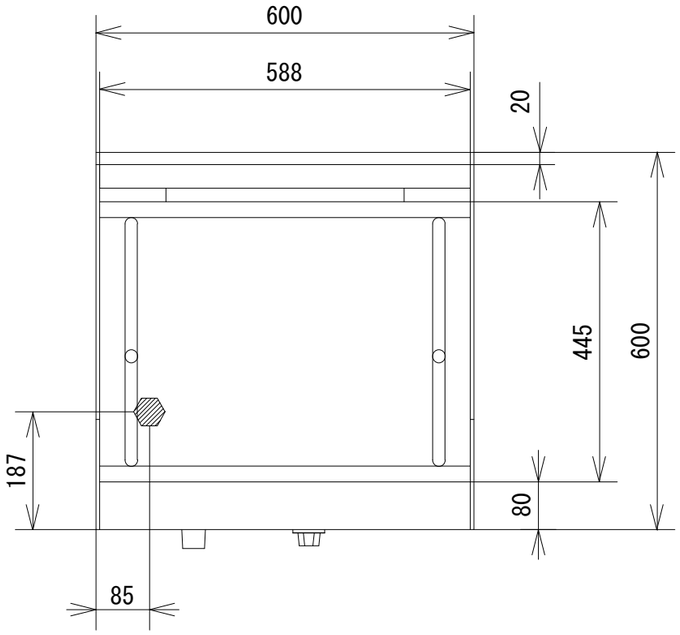

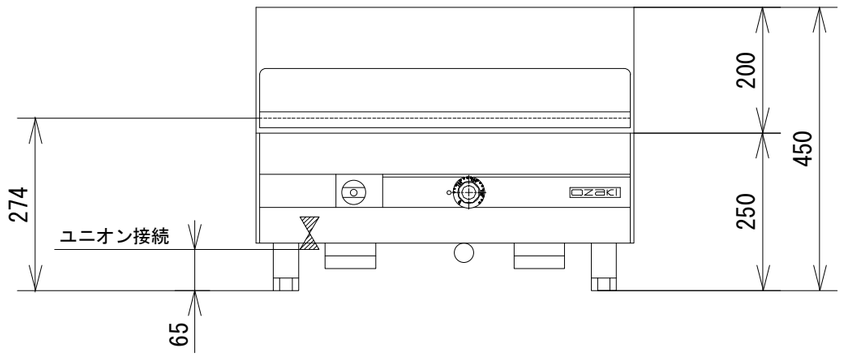

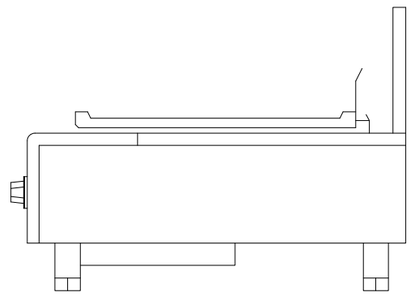

オザキ株式会社