品　名	オザキガステーブルコンロ スーパーインペリアル ＯＺ５５Ｋ（愛称・Ｍｒ．Ｋ）			
寸　法 （mm）		幅	奥 行	高 さ
	外　形	550	400	180
ガス消費量	都市ガス	１１．６kW （１０，０００kcal/h）		
	ＬＰガス	９．８kW （０．７kg/h）		
接　続	都市ガス	１３mmゴム管		
	ＬＰガス	９．５mmゴム管		
重　量（kg）		１５．５		
トップバーナの数		５０００バーナ　２		
トップバーナの点火方式		連続スパーク方式自動点火 （ 乾電池単２ 1.5V １個 ）		

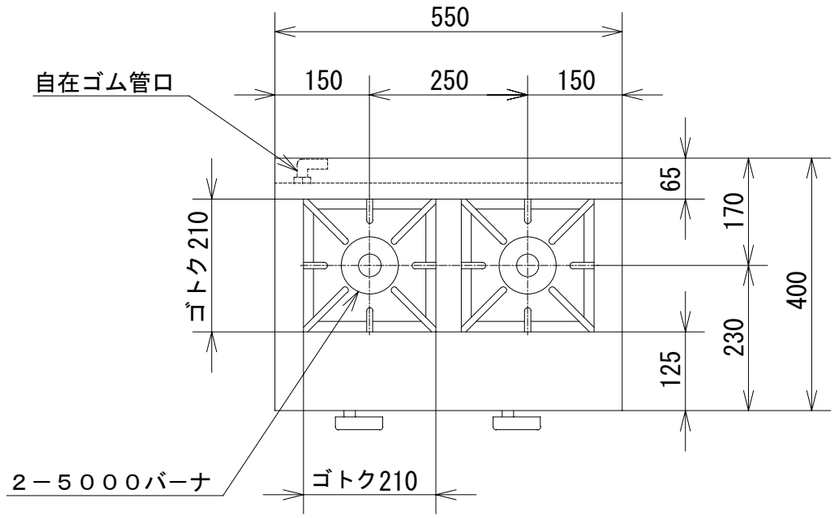

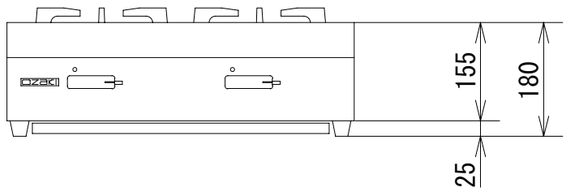

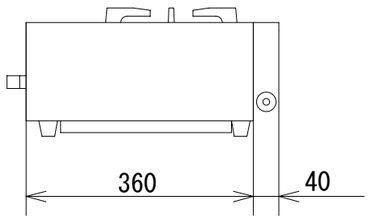

オザキ 株式会社