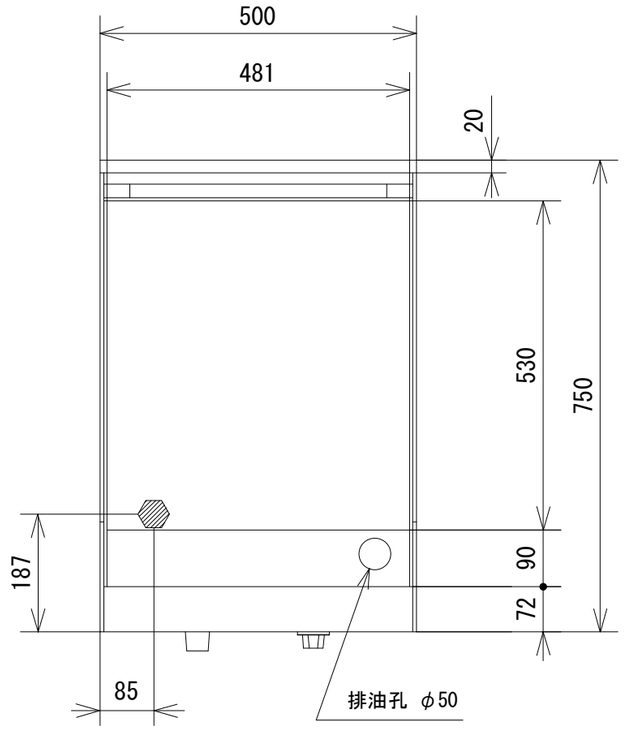


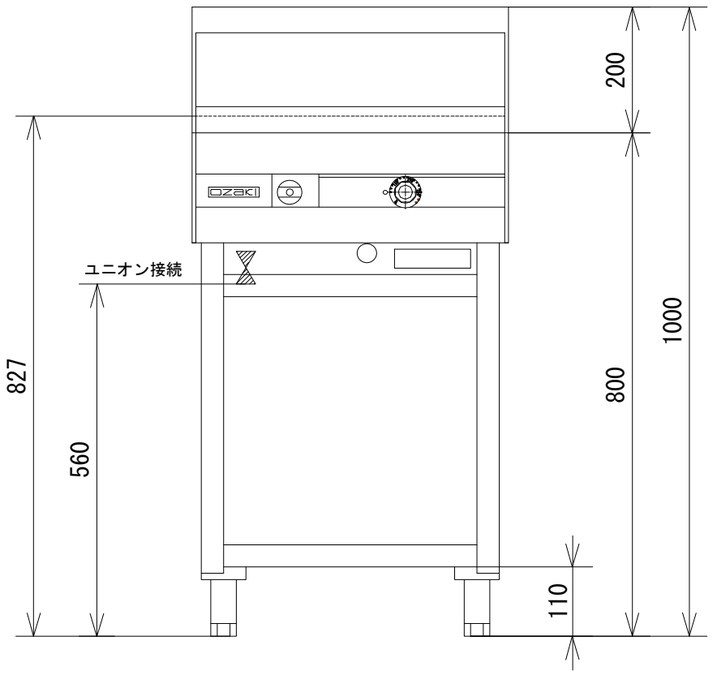


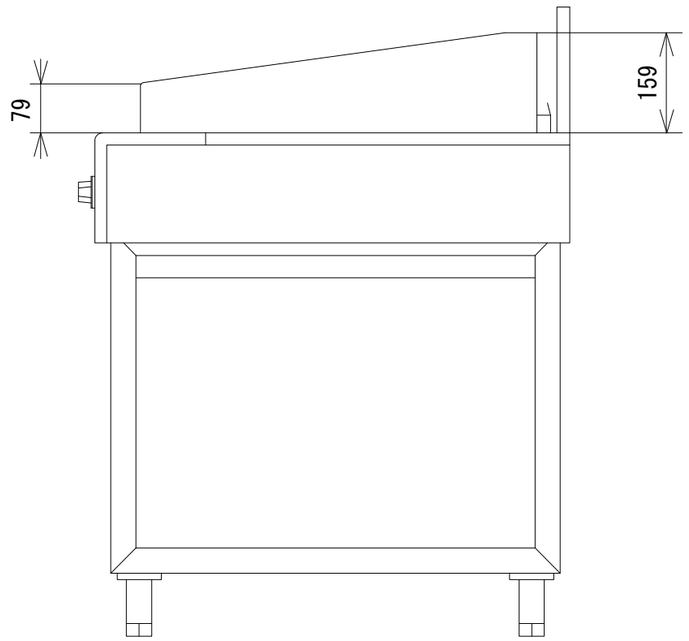


| 品　名 | オザキガス台付コンロ　ﾌﾗｲﾄｯﾌﾟ付<br>スーパーインペリアル<br>ＯＺ５０-７５ＦＴＤ | | | |
|---|---|---|---|---|
| 寸　法<br>（mm） | | 幅 | 奥 行 | 高 さ |
| | 外　形 | 500 | 750 | 800 |
| | ﾌﾗｲﾄｯﾌﾟ | 481 | 530 | |
| ガス消費量 | 都市ガス | ５．８kW | | |
| | ＬＰガス | ５．３kW | | |
| 接　続 | 都市ガス | １５Ａ | | |
| | ＬＰガス | １５Ａ | | |
| 重　量（kg） | | ８２．１ | | |
| ﾌﾗｲﾄｯﾌﾟのﾊﾞｰﾅ数 | | ２ | | |
| ﾌﾗｲﾄｯﾌﾟｺﾝﾄﾛｰﾙ | | 120℃～280℃ | | |
| フライトップの点火方式 | | 連続スパーク方式自動点火<br>（ 乾電池単２ 1.5V １個 ） | | |
| 安 全 装 置 | | 立消え安全装置<br>（フライトップ） | | |

オザキ株式会社