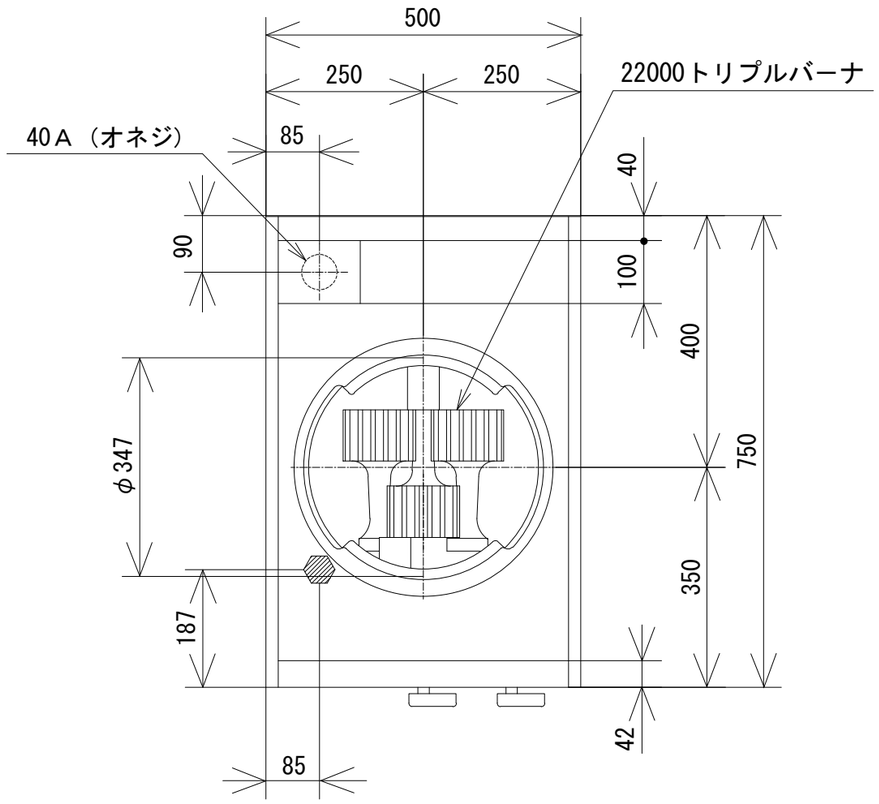

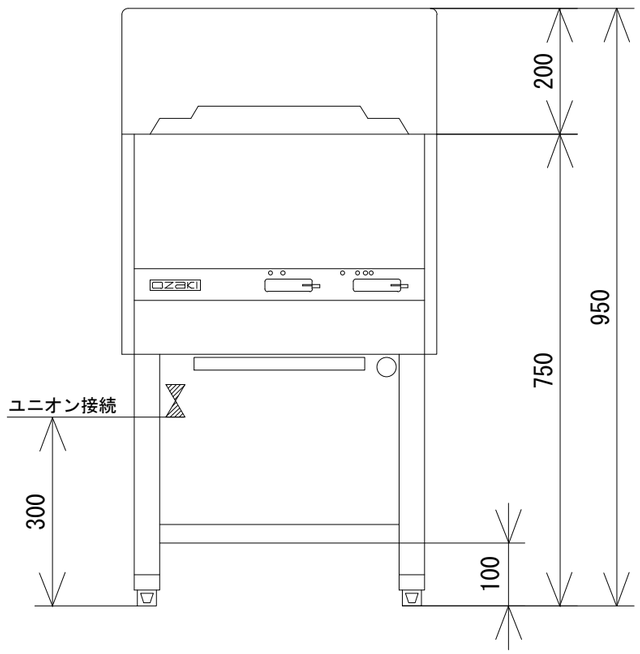

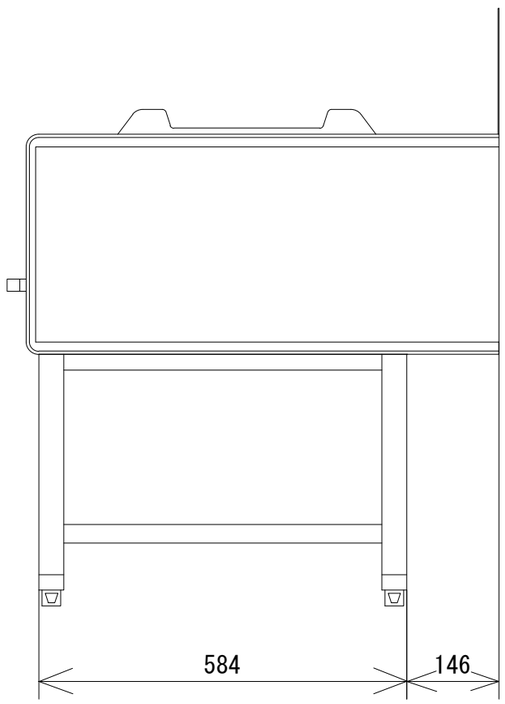

品 名	オザキガス中華レンジ ＯＺ５０－７５ＣＸ			
寸 法 (mm)		幅	奥 行	高 さ
	外 形	500	750	750
ガ ス 消費量	都市ガス	２５．６kW		
	ＬＰガス	２３．１kW		
接 続	都市ガス	２０Ａ		
	ＬＰガス	２０Ａ		
トップバーナの数		２２０００トリプルバーナ １		
トップバーナの点火方法		連続スパーク方式自動点火 （乾電池 単２ 1.5V １個）		
安全装置		立消え安全装置		

オザキ株式会社