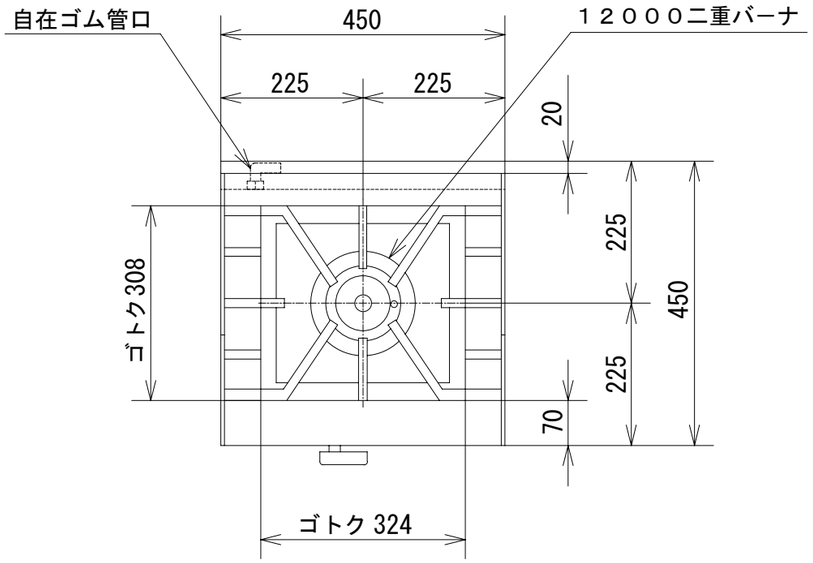

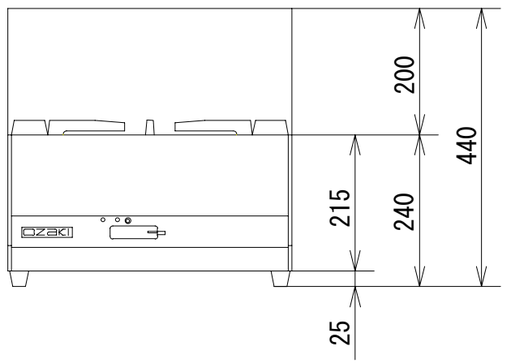

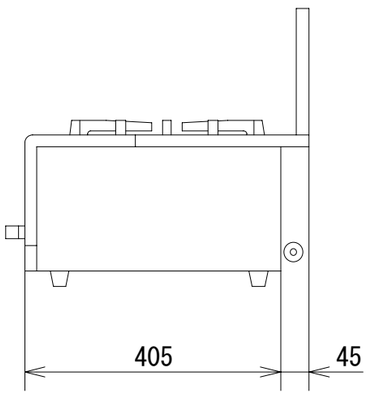

品　名	オザキガステーブルコンロ スーパーインペリアル ＯＺ４５ＫＸ			
寸　法 （mm）		幅	奥 行	高 さ
	外　形	450	450	240
ガス消費量	都市ガス	１４．０kW （１２，０００kcal/h）		
	ＬＰガス	１２．９kW （０．９２kg/h）		
接　続	都市ガス	１３mmゴム管		
	ＬＰガス	９．５mmゴム管		
重　量（kg）		２２．３		
トップバーナの数		１２０００二重バーナ　１		
トップバーナの点火方式		連続スパーク方式自動点火 （ 乾電池単２ 1.5V １個 ）		
安 全 装 置		立消え安全装置		

オザキ株式会社