品　名	オザキガステーブルコンロ スーパーインペリアル ＯＺ３０Ｋ			
寸　法 （mm）		幅	奥 行	高 さ
	外　形	300	450	180
ガス消費量	都市ガス	５．８１ｋW		
	ＬＰガス	４．９ｋW		
接　続	都市ガス	９．５mmゴム管		
	ＬＰガス	９．５mmゴム管		
重　量（kg）		１２．３		
トップバーナの数		５０００バーナ　１		
トップバーナの点火方式		連続スパーク方式自動点火 （ 乾電池単２ 1.5V １個 ）		

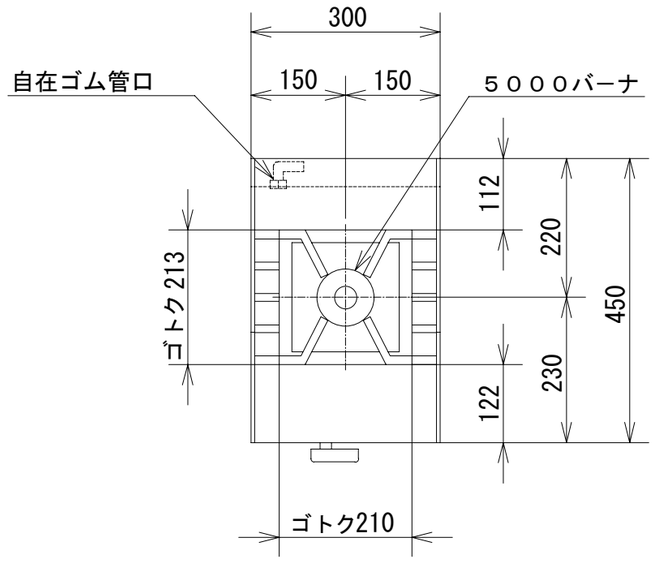

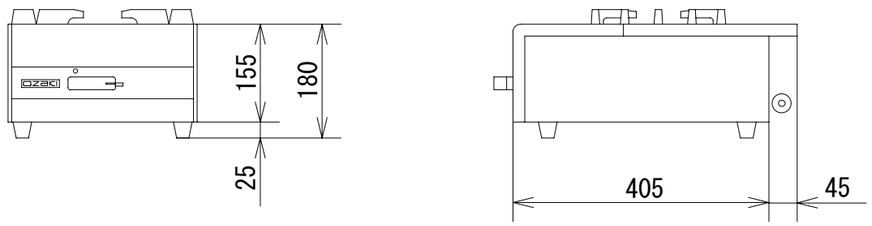

オザキ株式会社