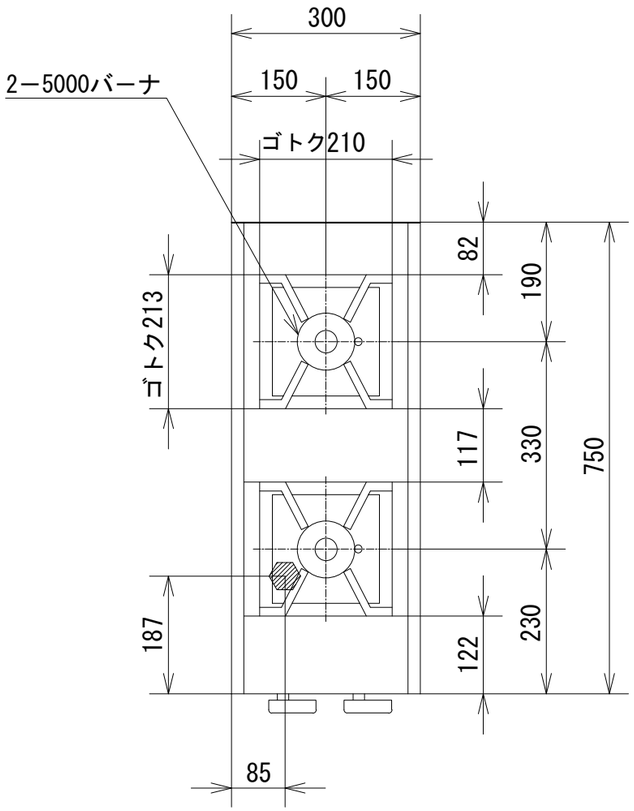

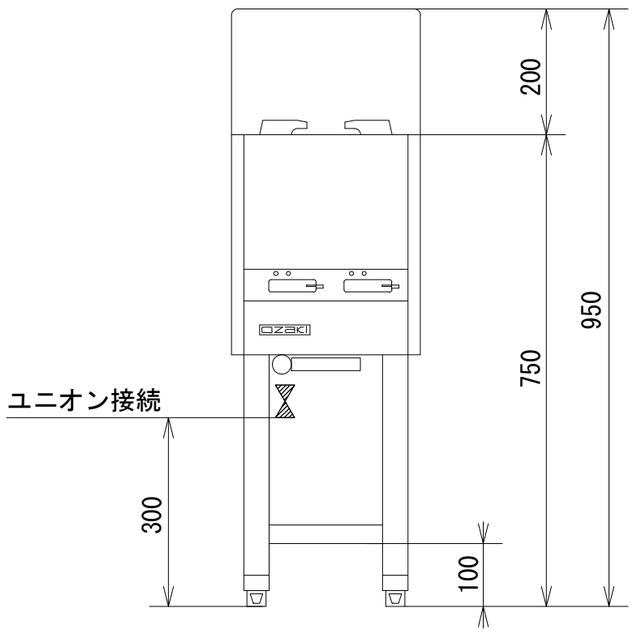

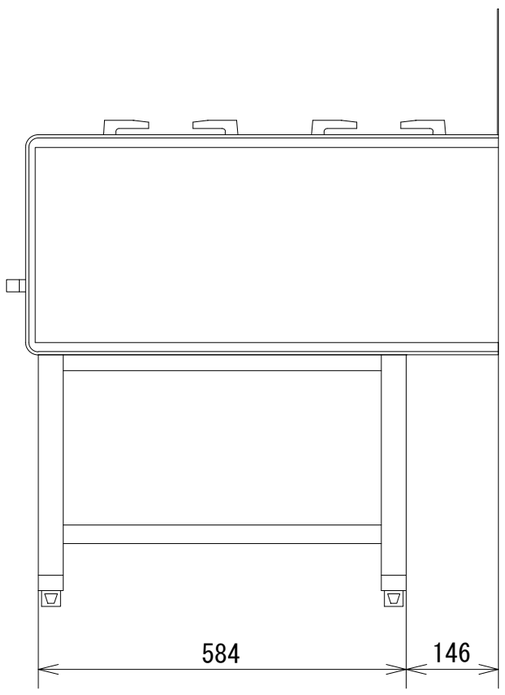

品　名	オザキガス中華レンジ ＯＺ３０−７５ＣＸ			
寸　法 （mm）		幅	奥 行	高 さ
	外　形	300	750	750
ガス消費量	都市ガス	１１．６ ｋW		
	ＬＰガス	９．８ ｋW		
接　続	都市ガス	２０Ａ		
	ＬＰガス	２０Ａ		
トップバーナの数	５０００バーナ　２			
トップバーナの点火方式	連続スパーク方式自動点火 （ 乾電池単２ 1.5V １個 ）			
安 全 装 置	立消え安全装置			

オザキ株式会社