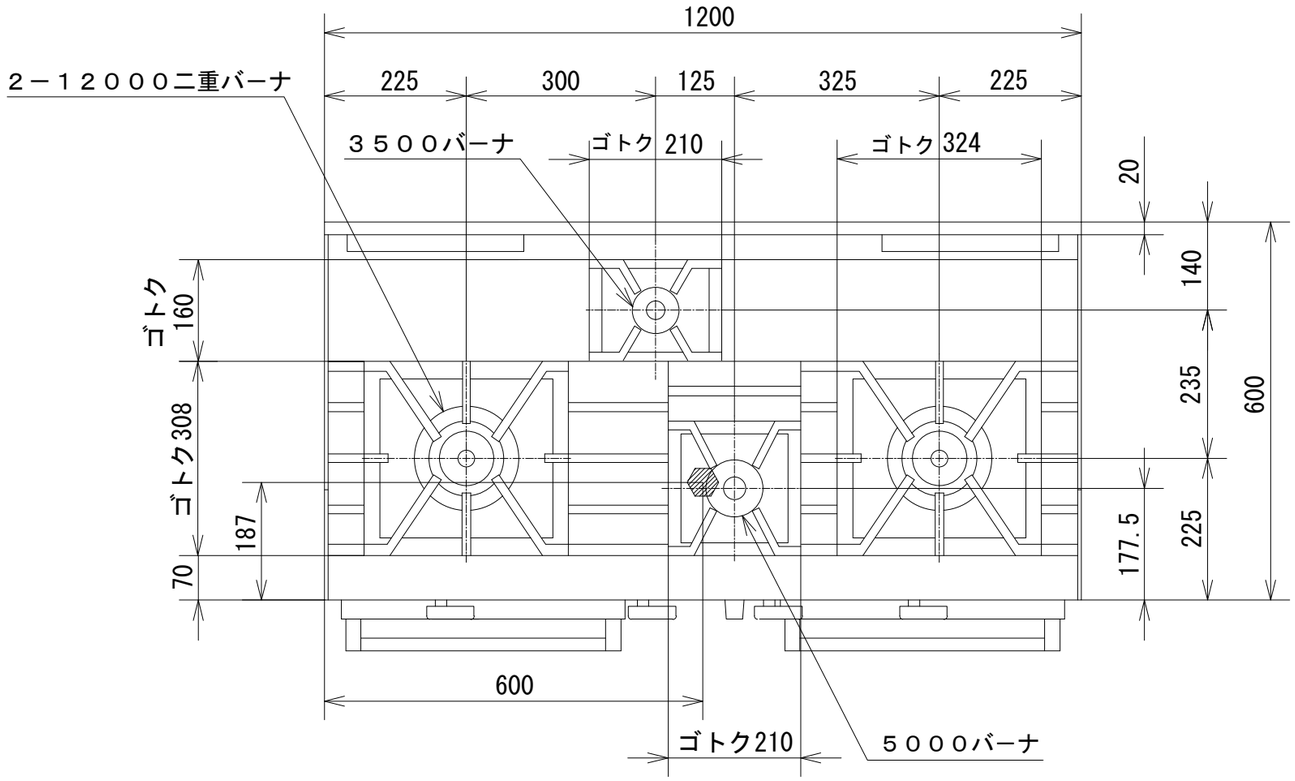

品　名	オザキガスレンジ スーパーインペリアル ＯＺ２Ｓ-１２０ＲＶ２			
寸　法 （mm）		幅	奥 行	高 さ
	外　形	1,200	600	800
	オーブン	350	500	320
ガス消費量	都市ガス	４７．１kW （４０，５００kcal/h）		
	ＬＰガス	４３．１kW （３．０８kg/h）		
接　続	都市ガス	２５Ａ		
	ＬＰガス	２０Ａ		
トップバーナの数	３５００バーナ　1 ５０００バーナ　1 １２０００二重バーナ　2			
オーブンの個数	2			
オーブンコントロール	100℃ ～ 400℃			
トップバーナの点火方式	連続スパーク方式自動点火 （ 乾電池単２ 1.5V 1個 ）			
安 全 装 置	立消え安全装置（オーブン）			

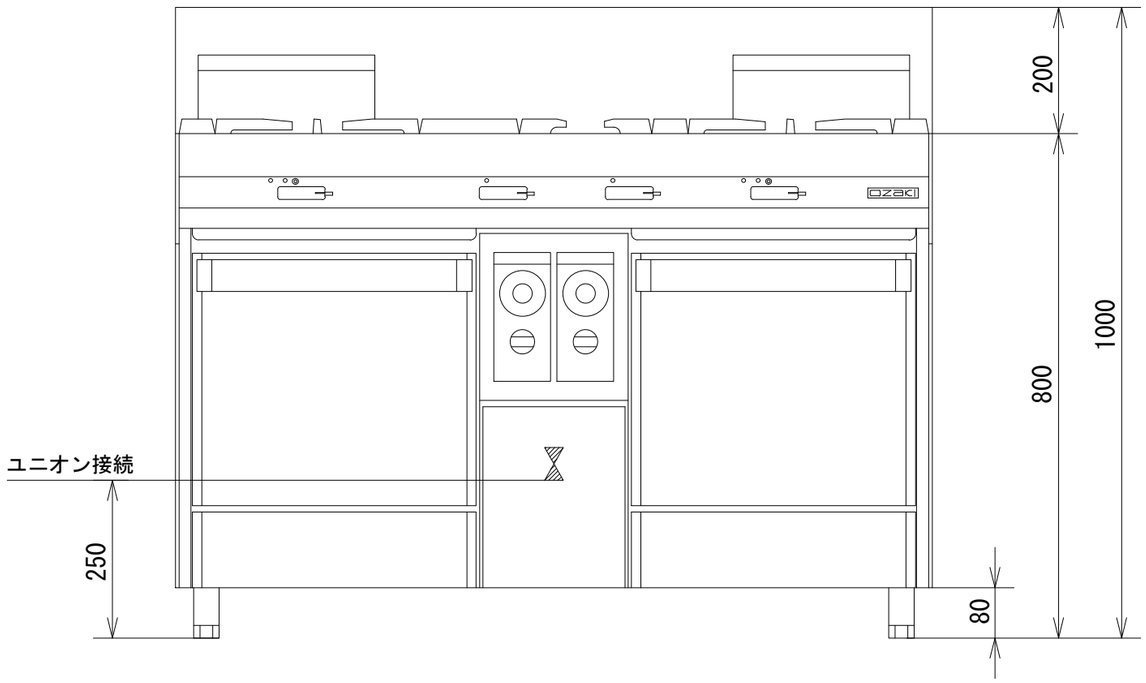

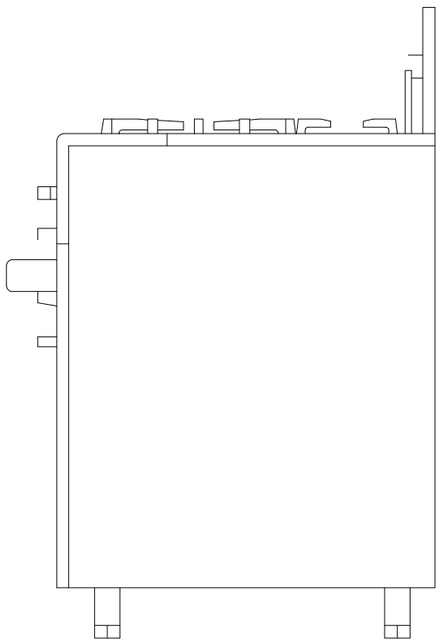

オザキ 株式会社