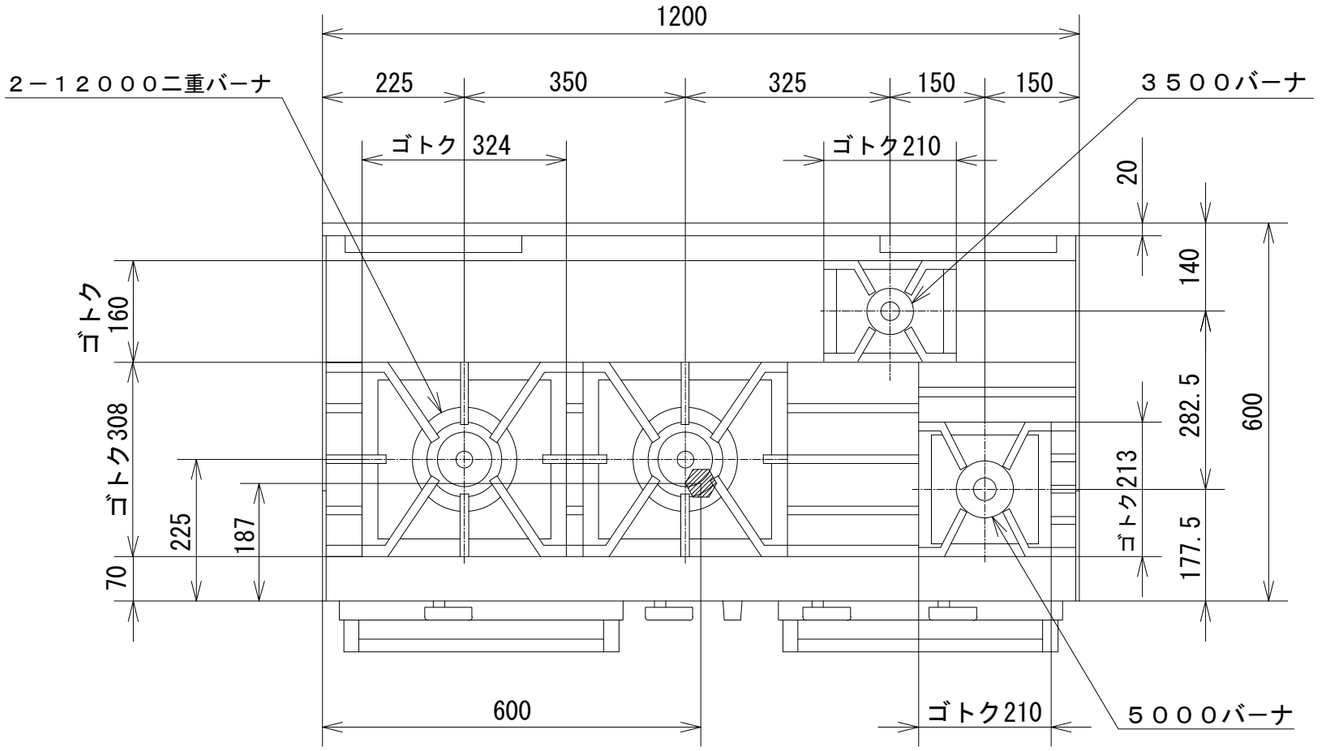


| 品　名 | オザキガスレンジ<br>スーパーインペリアル<br>ＯＺ２Ｓ－１２０ＲＶ１ | | | |
|---|---|---|---|---|
| 寸　法<br>（mm） | | 幅 | 奥 行 | 高 さ |
| | 外　形 | 1,200 | 600 | 800 |
| | オーブン | 350 | 500 | 320 |
| ガス消費量 | 都市ガス | ４７．１kW<br>（４０，５００kcal/h） | | |
| | ＬＰガス | ４３．１kW<br>（３．０８kg/h） | | |
| 接　続 | 都市ガス | ２５Ａ | | |
| | ＬＰガス | ２０Ａ | | |
| トップバーナの数 | ３５００バーナ　１<br>５０００バーナ　１<br>１２０００二重バーナ　２ | | | |
| オーブンの個数 | ２ | | | |
| オーブンコントロール | １００℃ ～ ４００℃ | | | |
| トップバーナの点火方式 | 連続スパーク方式自動点火<br>（ 乾電池単２ 1.5V １個 ） | | | |
| 安 全 装 置 | 立消え安全装置（オーブン） | | | |

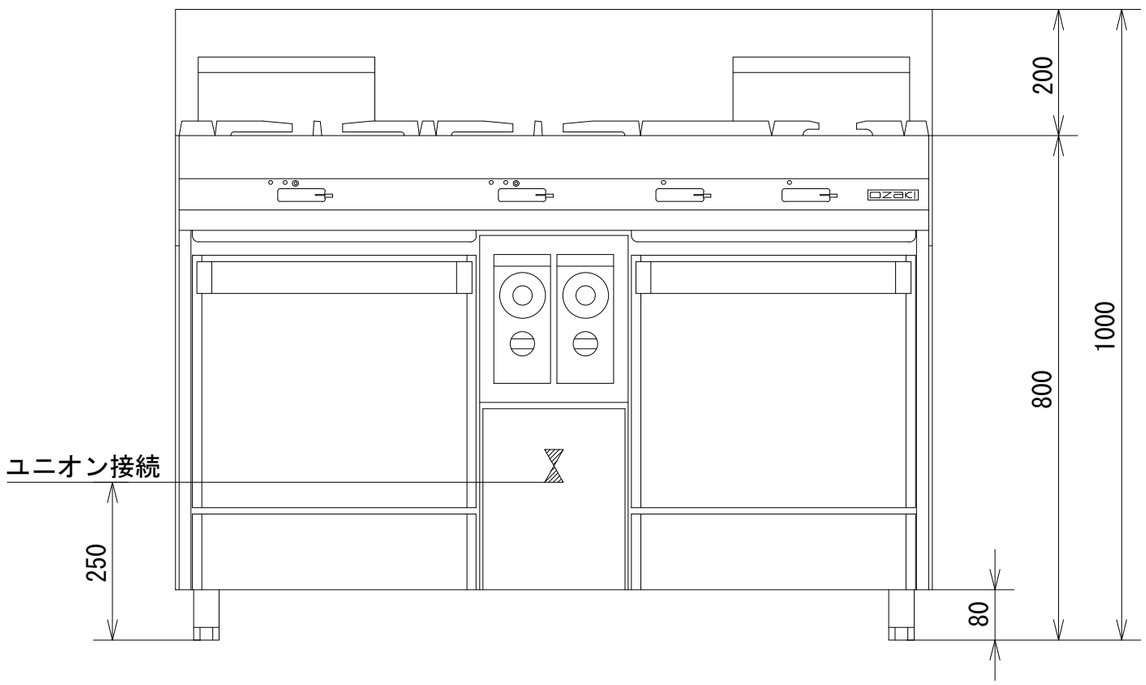


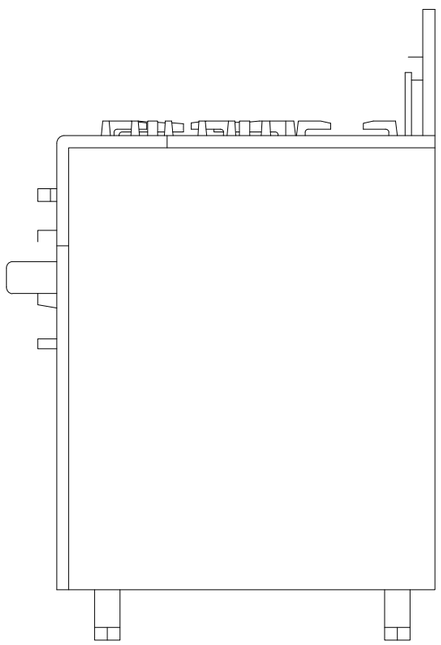

オザキ 株式会社