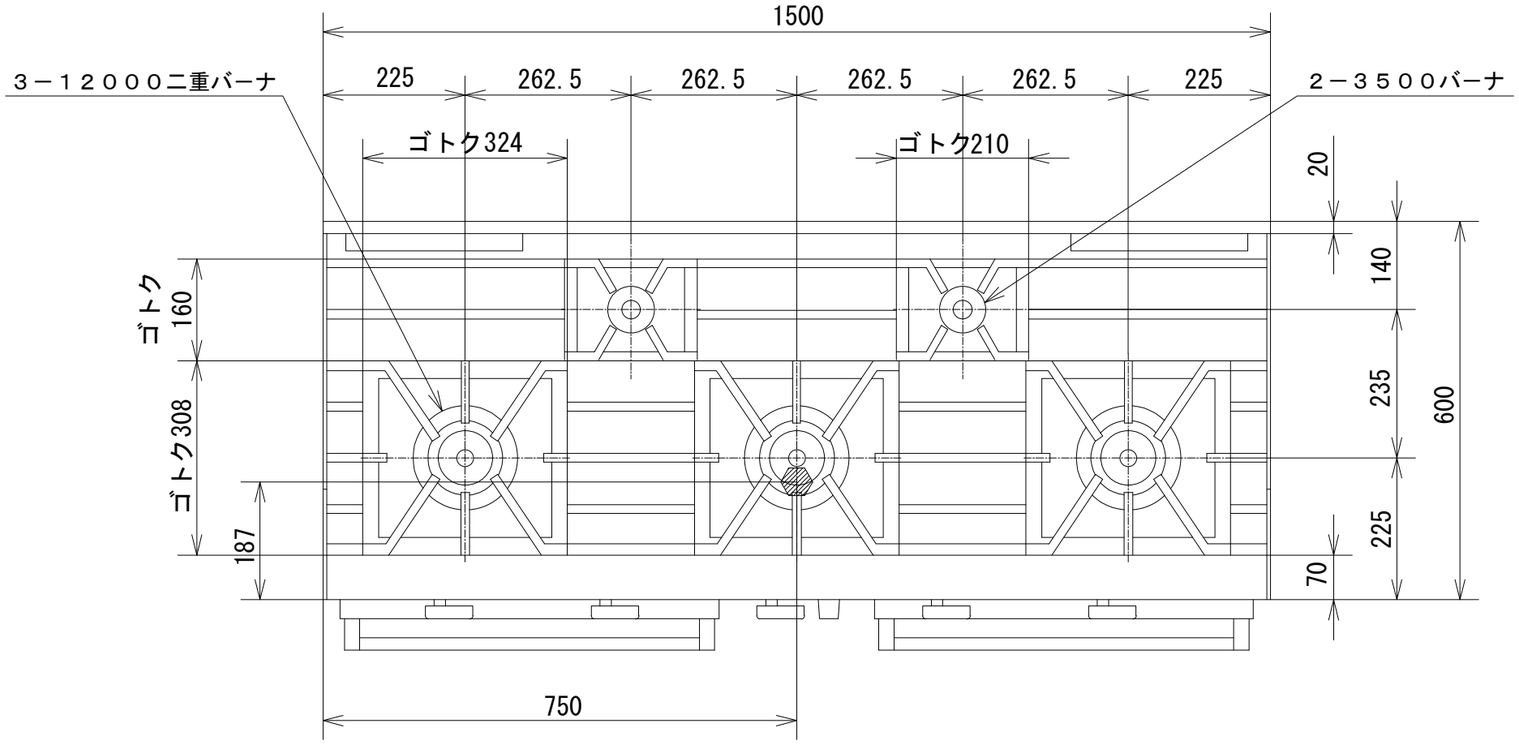

品　名	オザキガスレンジ スーパーインペリアル ＯＺ２Ｍ-１５０ＲＪ２			
寸　法 （mm）		幅	奥 行	高 さ
	外　形	1,500	600	800
	オーブン	500	500	320
ガス消費量	都市ガス	６６．３ kW （５７，０００ kcal/h）		
	ＬＰガス	５６．４ kW （４．０３ kg/h）		
接　続	都市ガス	２５Ａ		
	ＬＰガス	２０Ａ		
重　量（kg）		２５４		
トップバーナの数		３５００バーナ　２ １２０００二重バーナ　３		
オーブンの個数		２		
オーブンコントロール		１００℃ ～ ４００℃		
トップバーナの点火方式		連続スパーク方式自動点火 （ 乾電池単２ 1.5V １個 ）		
安 全 装 置		立消え安全装置（オーブン）		

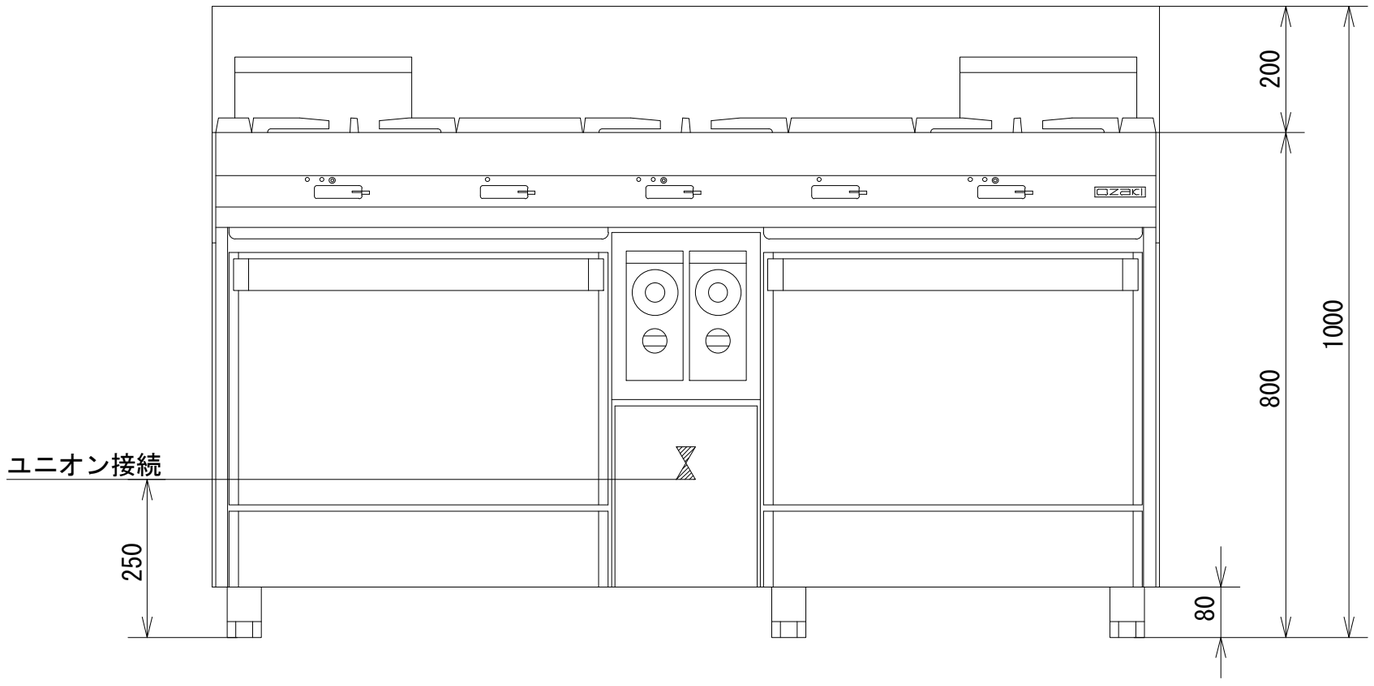

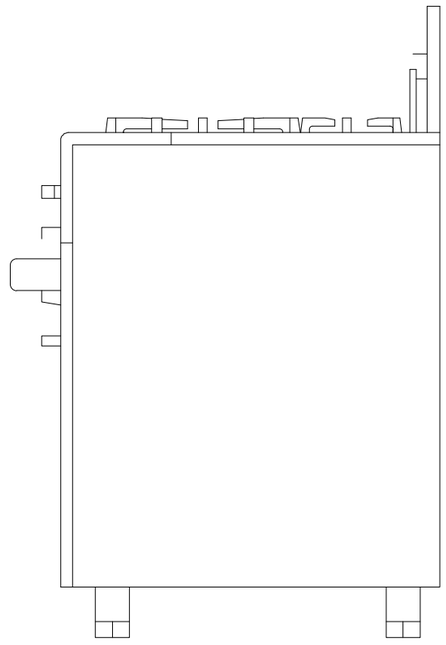

オザキ 株式会社