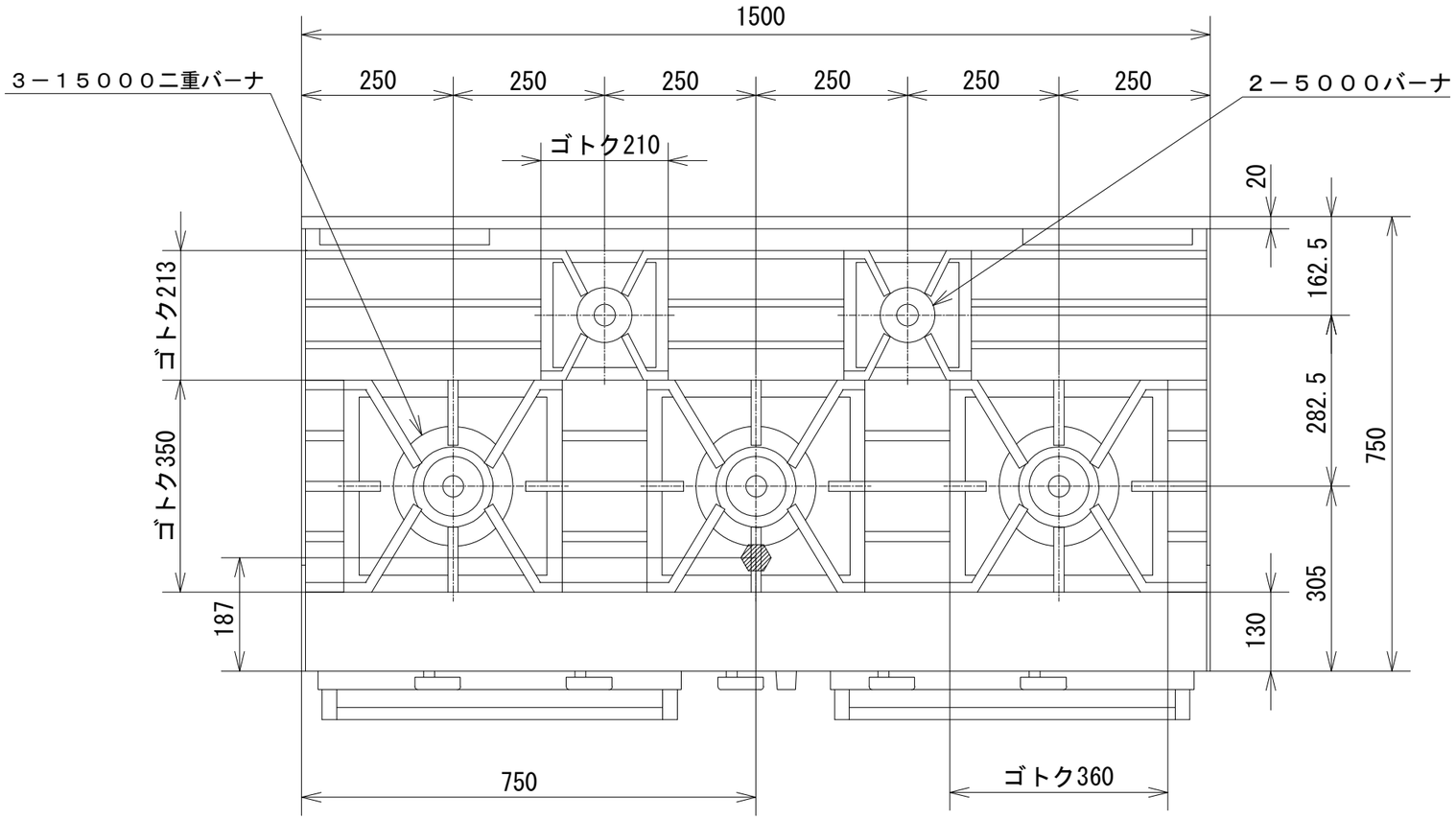

品　名	オザキガスレンジ スーパーインペリアル ＯＺ２Ｍ-１５０Ｒ			
寸　法 （mm）		幅	奥 行	高 さ
	外　形	1,500	750	800
	オーブン	500	500	320
ガス消費量	都市ガス	７５．６kW （６５，０００kcal/h）		
	ＬＰガス	６８．７kW （４．９１kg/h）		
接　続	都市ガス	２５Ａ		
	ＬＰガス	２０Ａ		
重　量（kg）		３０８		
トップバーナの数	５０００バーナ　２ １５０００二重バーナ　３			
オーブンの個数	２			
オーブンコントロール	１００℃ ～ ４００℃			
トップバーナの点火方式	連続スパーク方式自動点火 （ 乾電池単２ 1.5V １個 ）			
安 全 装 置	立消え安全装置（オーブン）			

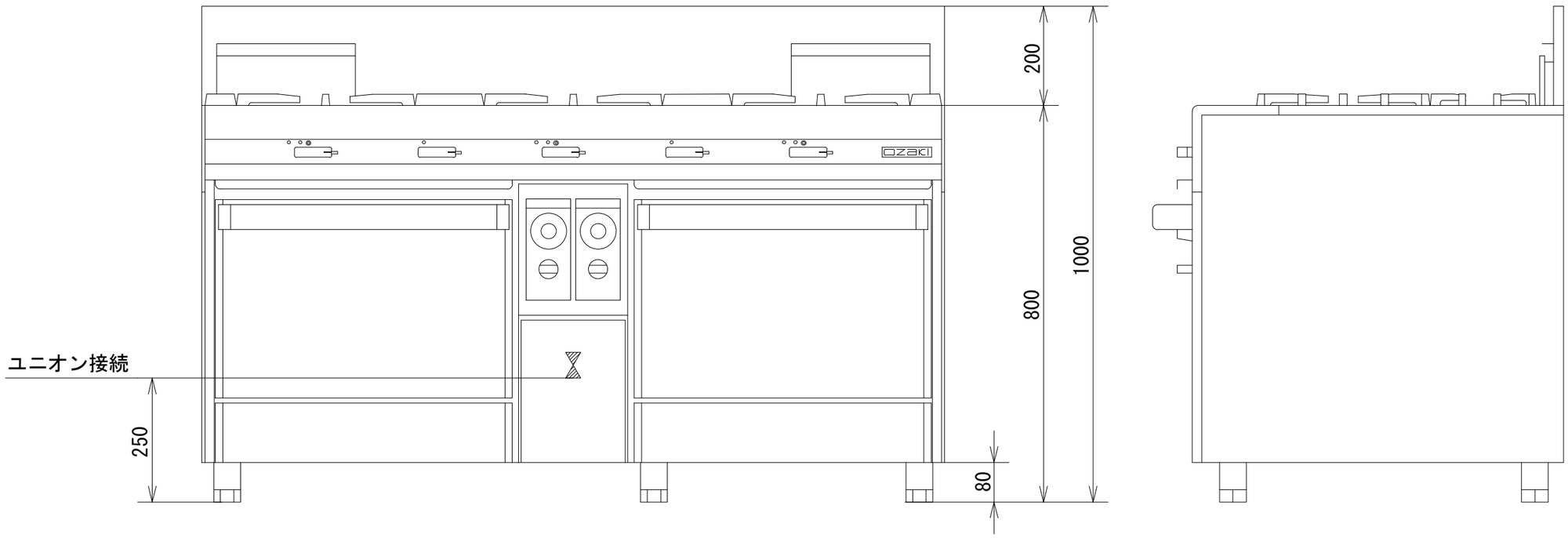

オザキ株式会社