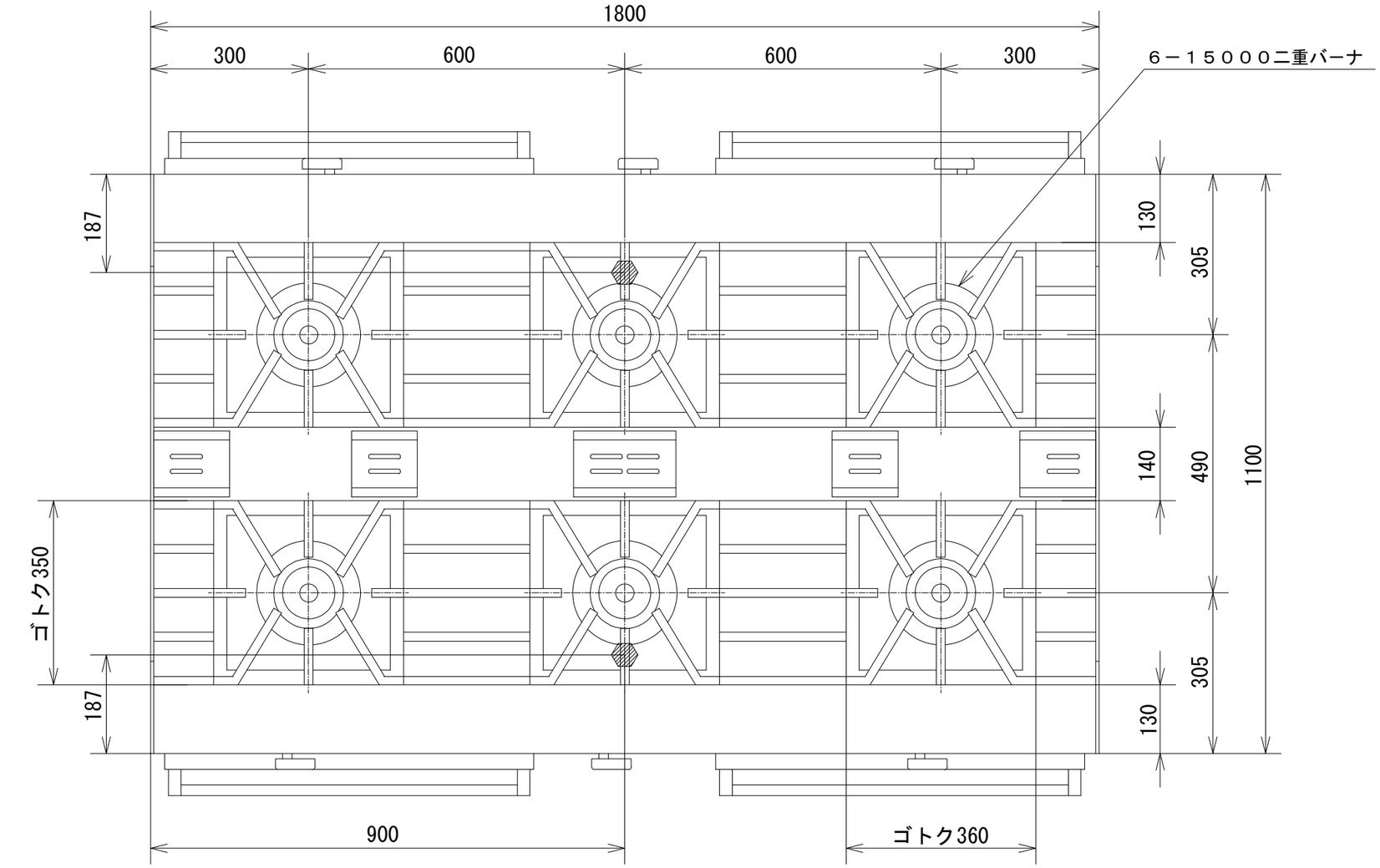

品　名	オザキガスレンジ　両面式 スーパーインペリアル ＯＺ２ＬＢ-１８０ＲＪ１			
寸　法 （mm）		幅	奥 行	高 さ
	外　形	1,800	1,100	800
	オーブン	600	1,010	320
ガス消費量	都市ガス	１３４kW （１１５，０００kcal/h）		
	ＬＰガス	１２１kW （８．６３kg/h）		
接　続	都市ガス	３２Ａ×２		
	ＬＰガス	２０Ａ×２		
重　量（kg）		５０１		
トップバーナの数		１５０００二重バーナ　６		
オーブンの個数		両面式　２		
オーブンコントロール		１００℃ ～ ４００℃		
トップバーナの点火方式		連続スパーク方式自動点火 （ 乾電池単２ 1.5V ２個 ）		
安 全 装 置		立消え安全装置（オーブン）		

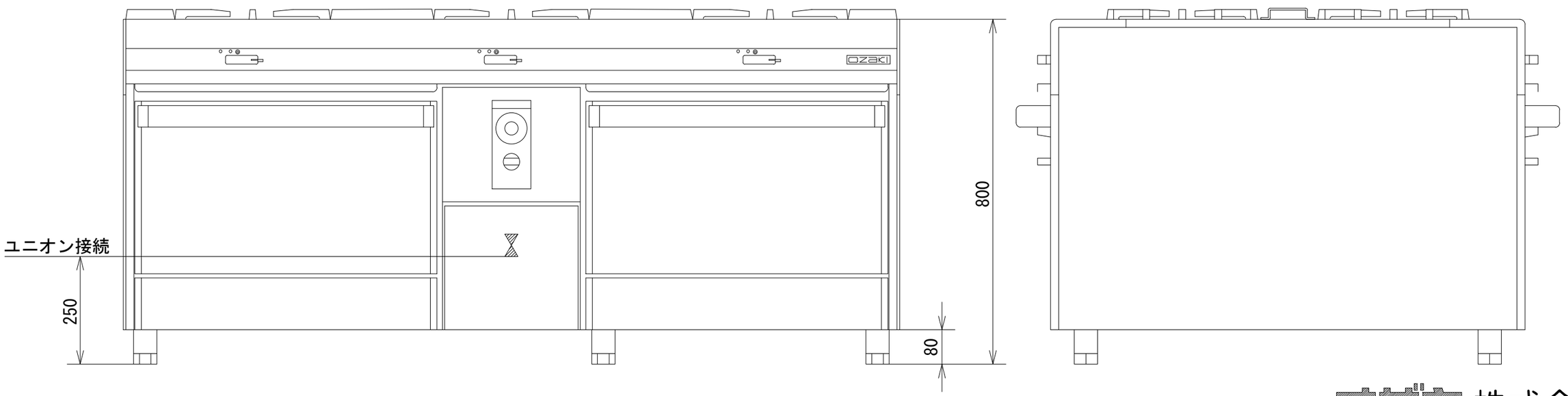

オザキ 株式会社