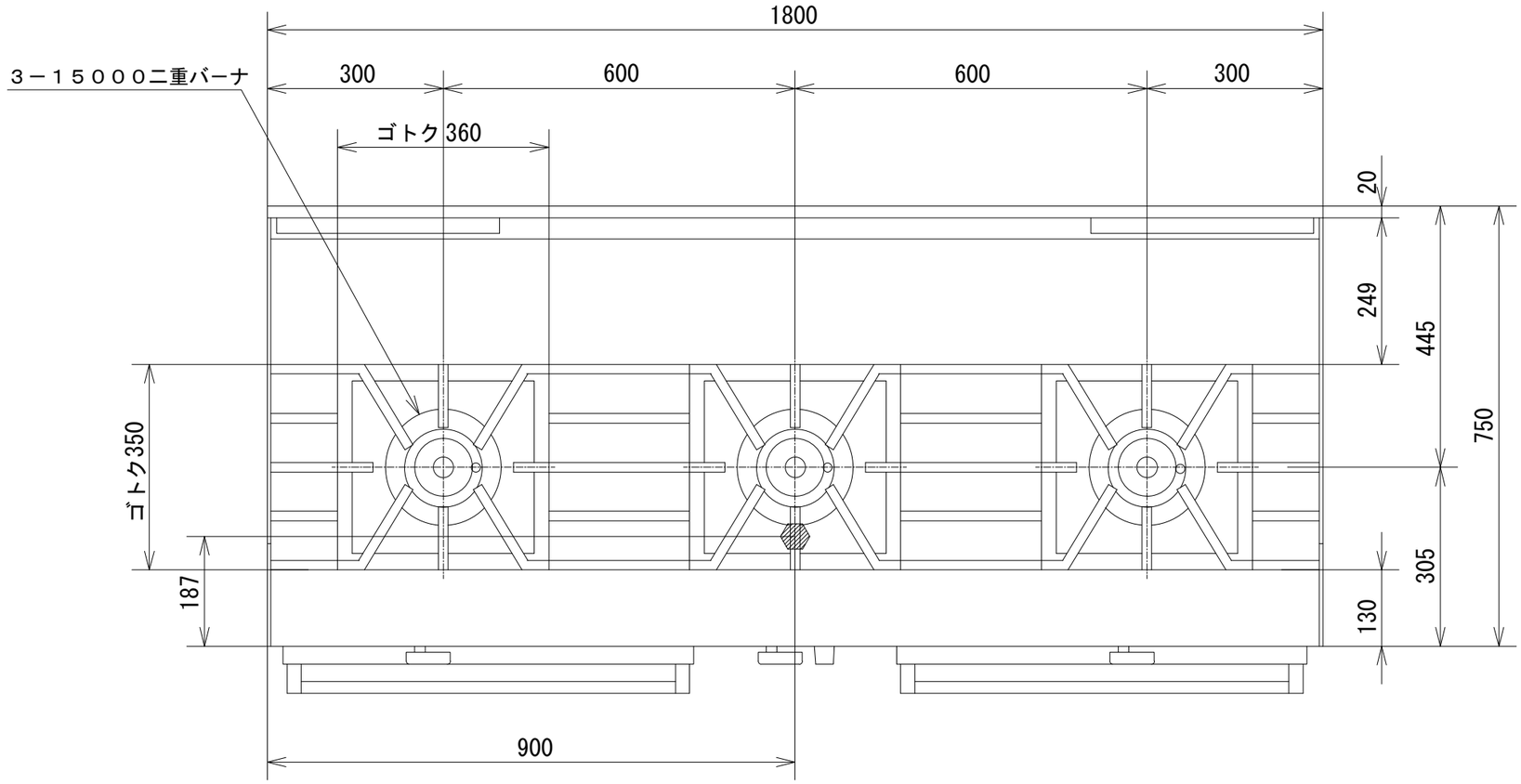

品　名	オザキガスレンジ スーパーインペリアル ＯＺ２Ｌ-１８０ＲＪ３Ｘ			
寸　法 （mm）		幅	奥 行	高 さ
	外　形	1,800	750	850
	オーブン	600	650	320
ガス消費量	都市ガス	６８．５kW （５８，９００ kcal/h）		
	ＬＰガス	６１．９kW （４．４２ kg/h）		
接　続	都市ガス	３２Ａ		
	ＬＰガス	２０Ａ		
トップバーナの数		１５０００二重バーナ３		
オーブンの個数		２		
オーブンコントロール		１００℃ ～ ４００℃		
トップバーナの点火方式		連続スパーク方式自動点火 （ 乾電池単２ 1.5V １個 ）		
安 全 装 置		立消え安全装置		

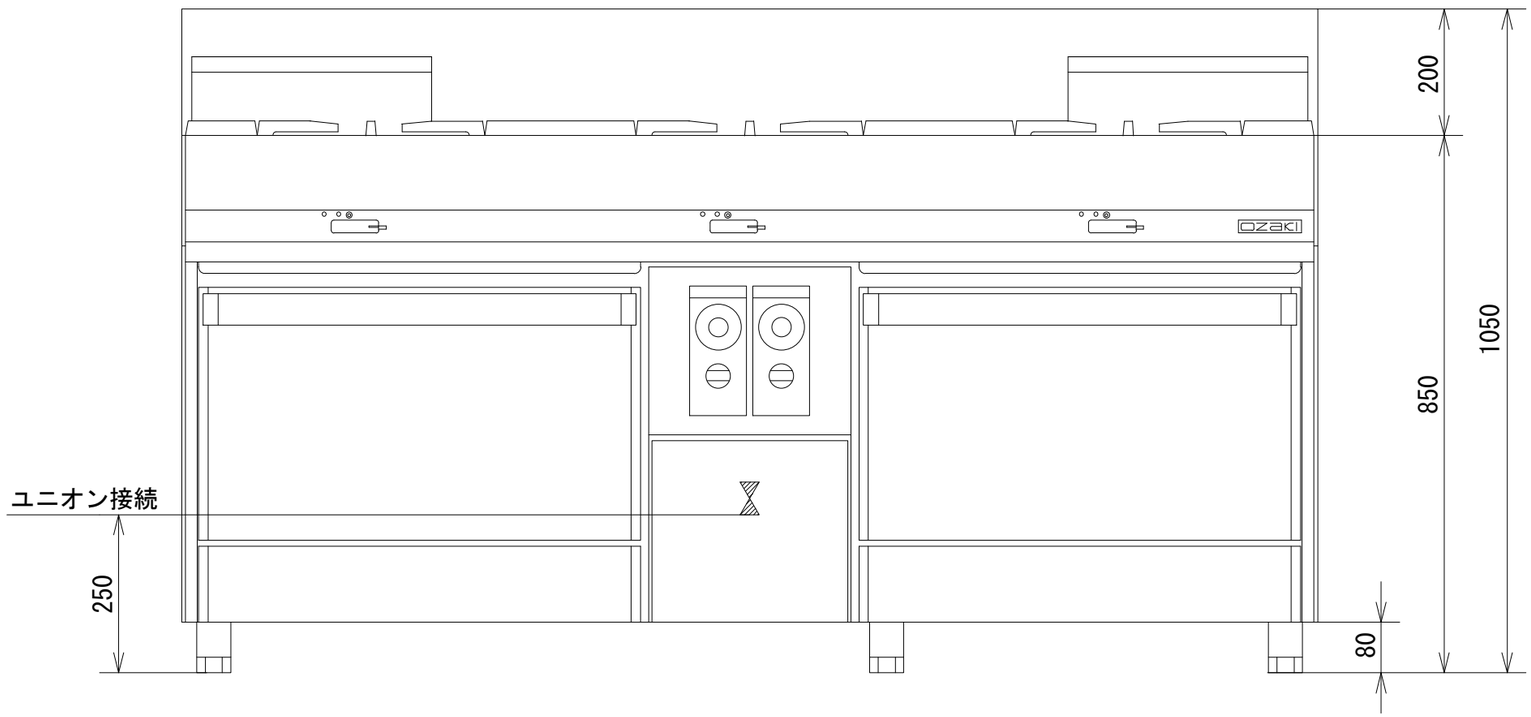

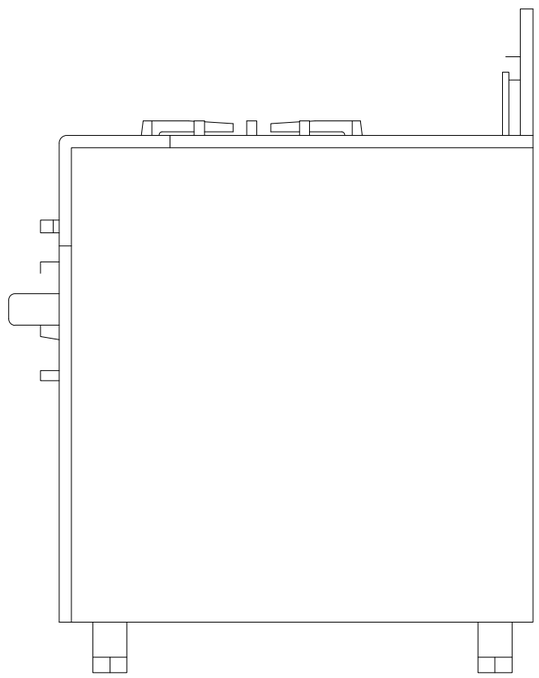

オザキ 株式会社