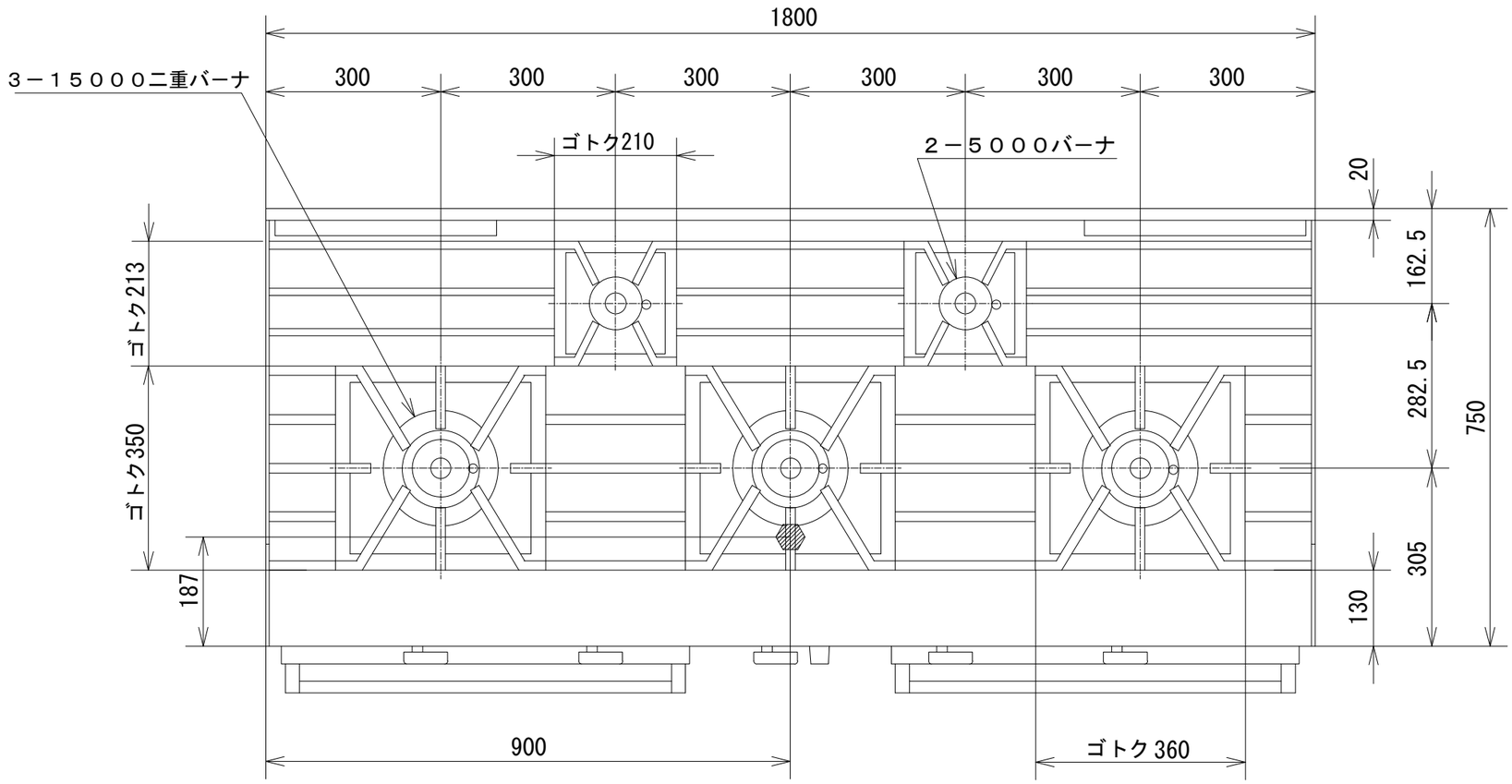

品　名	オザキガスレンジ スーパーインペリアル ＯＺ２Ｌ-１８０ＲＪ２Ｘ			
寸　法 （mm）		幅	奥 行	高 さ
	外　形	1,800	750	850
	オーブン	600	650	320
ガス消費量	都市ガス	７９．５kW （６８，４００ kcal/h）		
	ＬＰガス	７１．８kW （５．１３ kg/h）		
接　続	都市ガス	３２Ａ		
	ＬＰガス	２０Ａ		
トップバーナの数	５０００バーナ　２ １５０００二重バーナ　３			
オーブンの個数	２			
オーブンコントロール	１００℃ ～ ４００℃			
トップバーナの点火方式	連続スパーク方式自動点火 （ 乾電池単２ 1.5V １個 ）			
安 全 装 置	立消え安全装置			

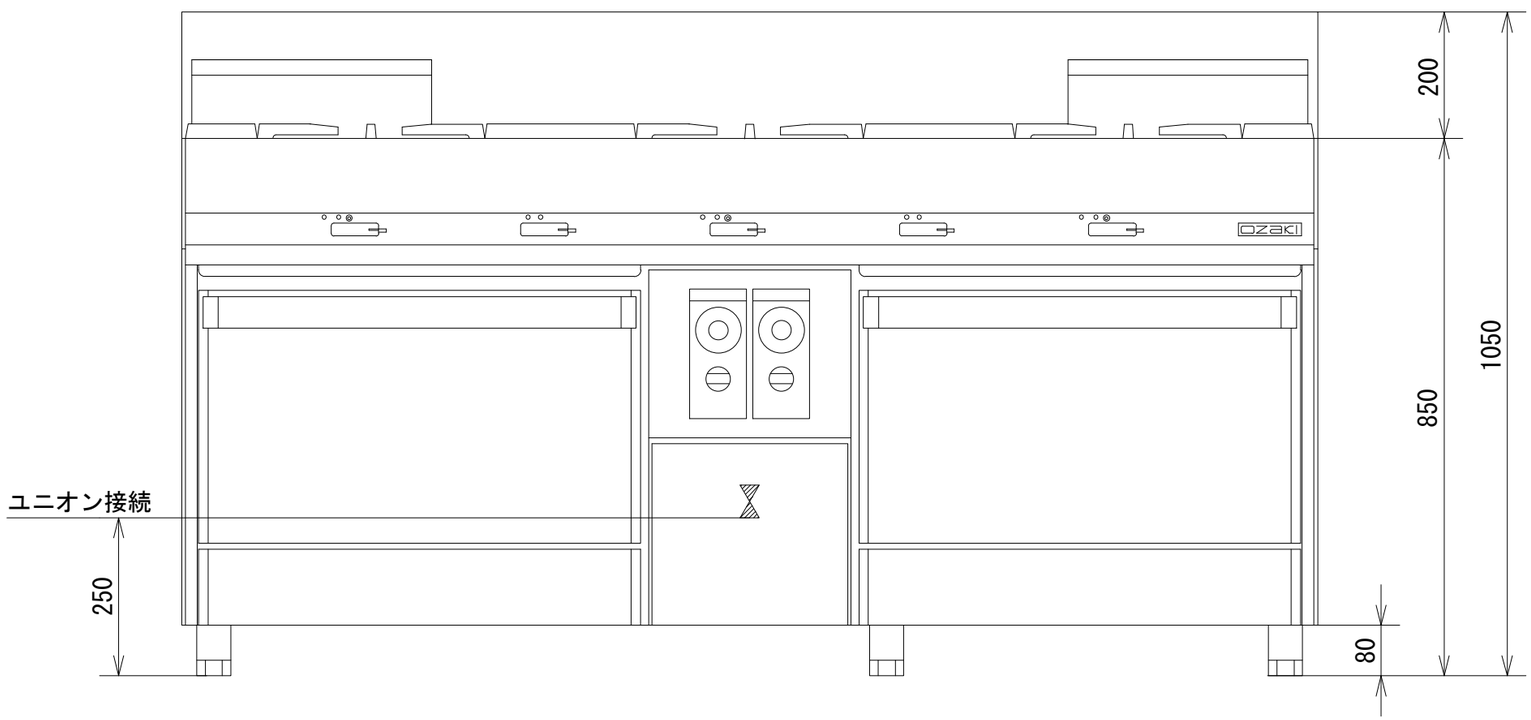

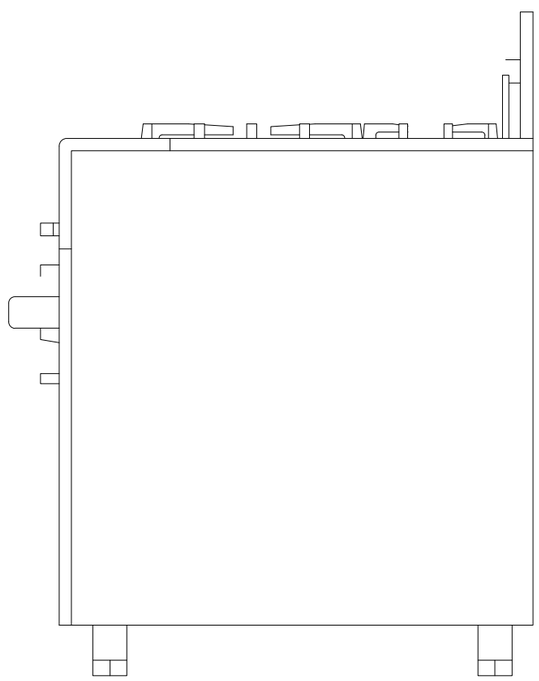

オザキ 株式会社