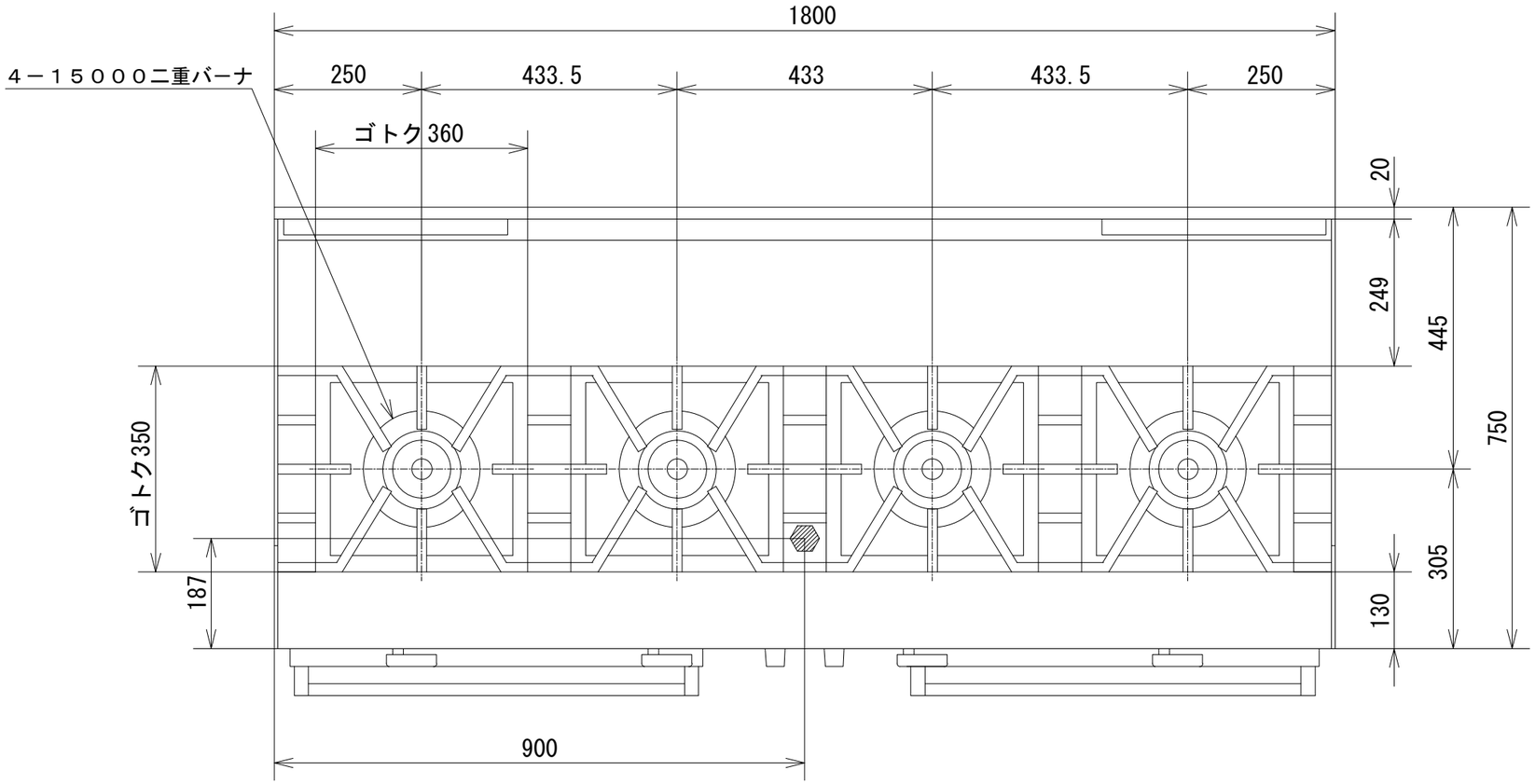

品　名	オザキガスレンジ スーパーインペリアル ＯＺ２Ｌ-１８０ＲＪ１			
寸　法 （mm）		幅	奥 行	高 さ
	外　形	1,800	750	800
	オーブン	600	650	320
ガス消費量	都市ガス	８５．１kW （７３，２００kcal/h）		
	ＬＰガス	７８．８kW （５．６３kg/h）		
接　続	都市ガス	３２Ａ		
	ＬＰガス	２０Ａ		
重　量（kg）		３８６		
トップバーナの数		１５０００二重バーナ　４		
オーブンの個数		２		
オーブンコントロール		１００℃ ～ ４００℃		
トップバーナの点火方式		連続スパーク方式自動点火 （ 乾電池単２ 1.5V １個 ）		
安 全 装 置		立消え安全装置（オーブン）		

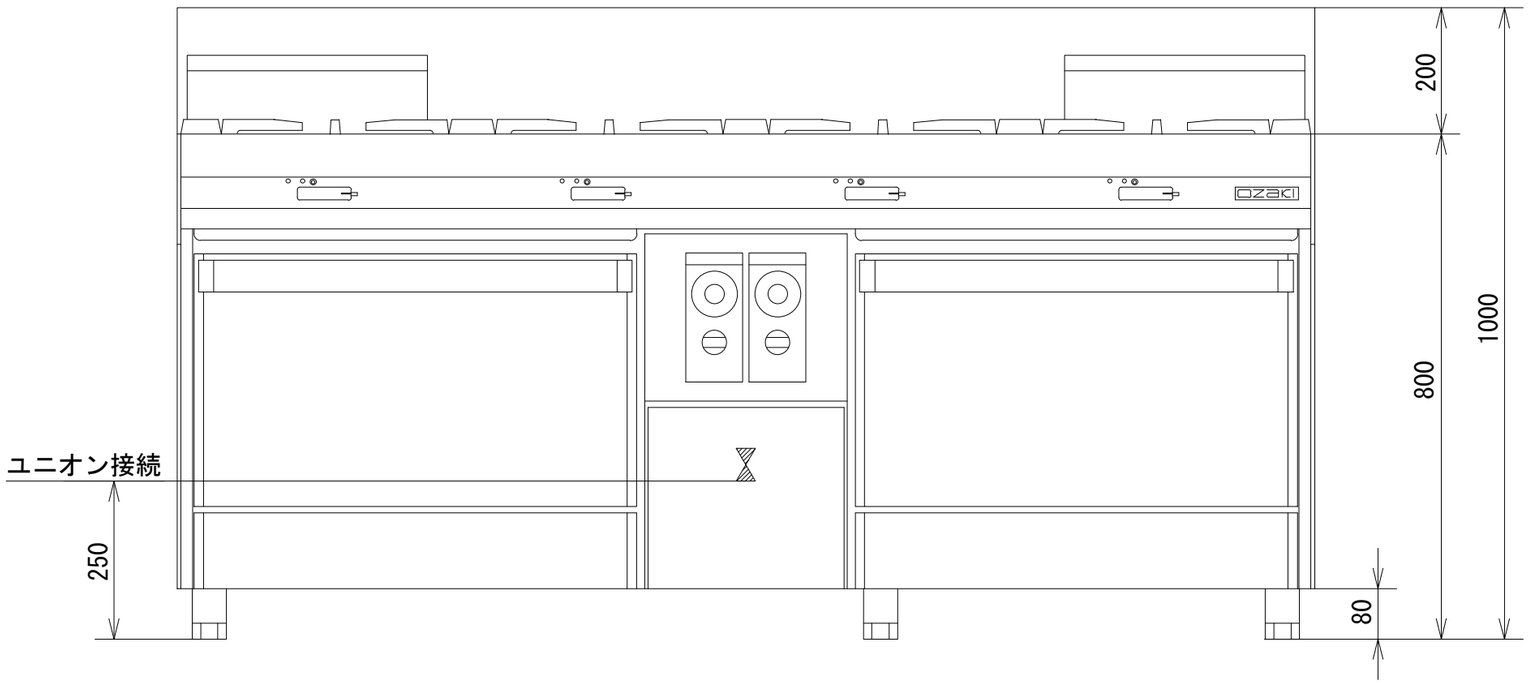

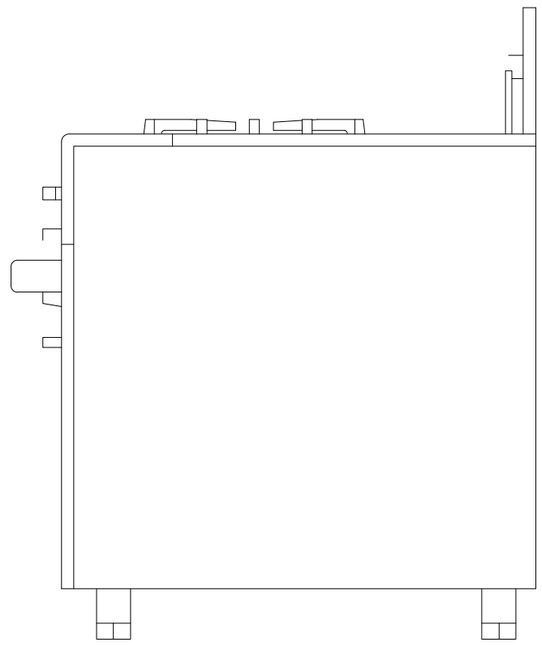

オザキ株式会社