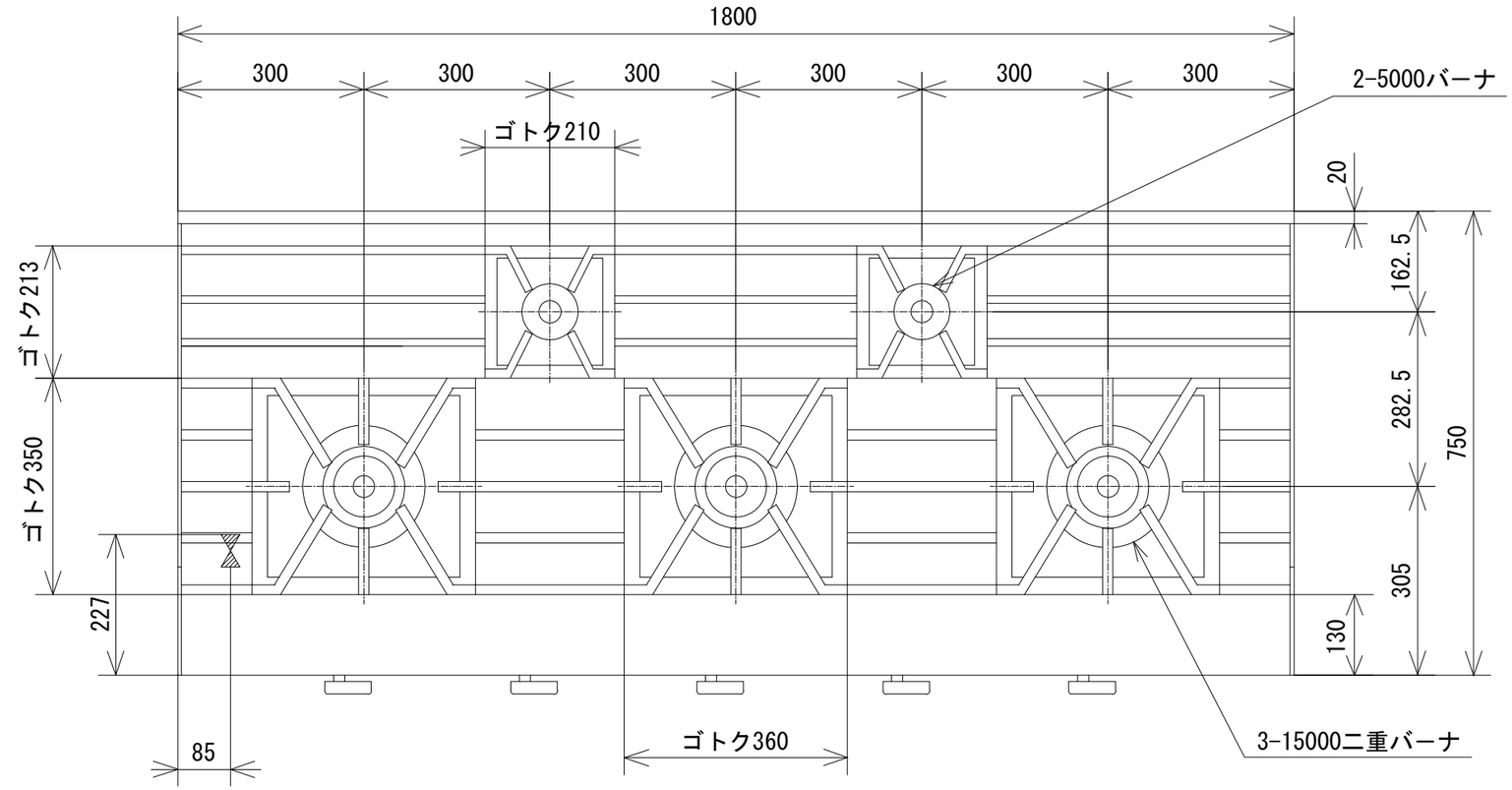

品　名	オザキガス台付コンロ スーパーインペリアル ＯＺ１８０-７５ＤＪ２			
寸　法 （mm）		幅	奥 行	高 さ
	外　形	1,800	750	800
ガス消費量	都市ガス	６０．７kW （５２，２００kcal/h）		
	ＬＰガス	５４．７kW （３．９１kg/h）		
接　続	都市ガス	２５Ａ		
	ＬＰガス	２０Ａ		
重　量（kg）		１５６．２		
トップバーナの数		５０００バーナ　２ １５０００二重バーナ　３		
トップバーナの点火方式		連続スパーク方式自動点火 （ 乾電池単２ 1.5V １個 ）		

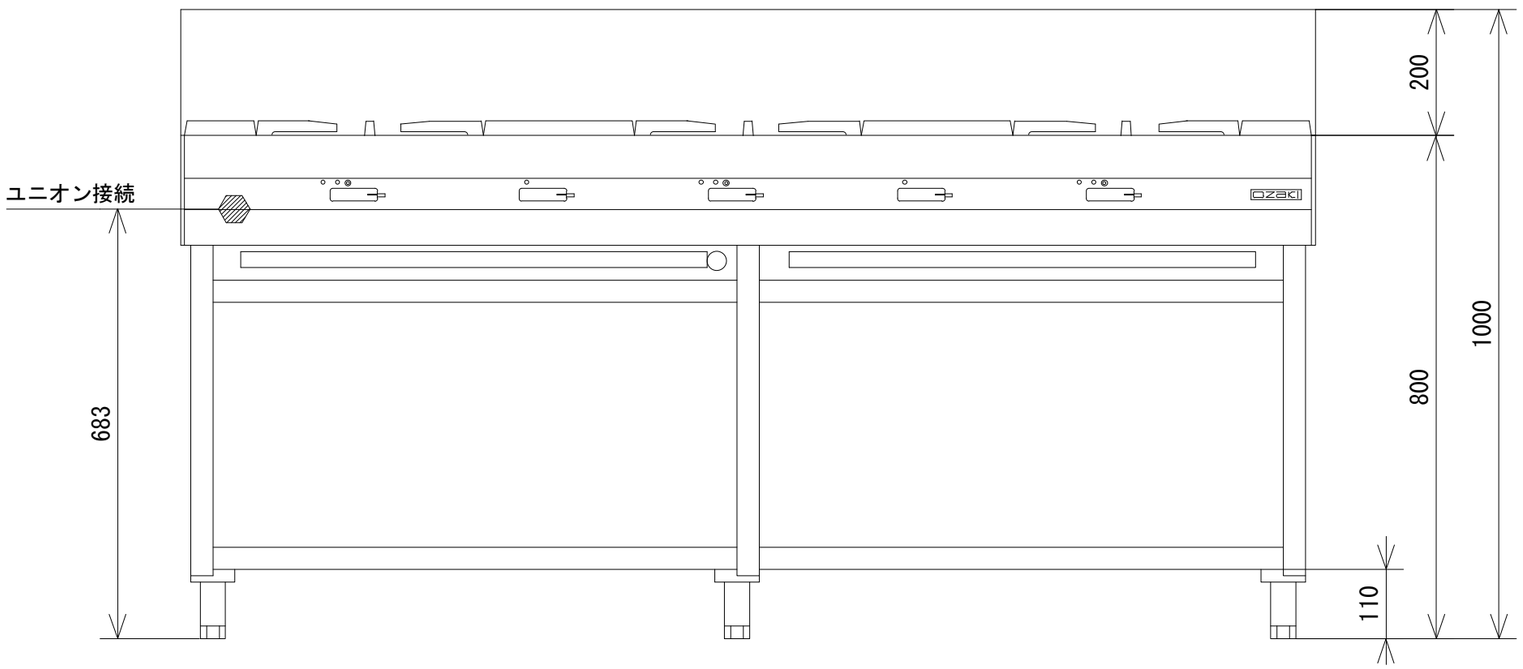

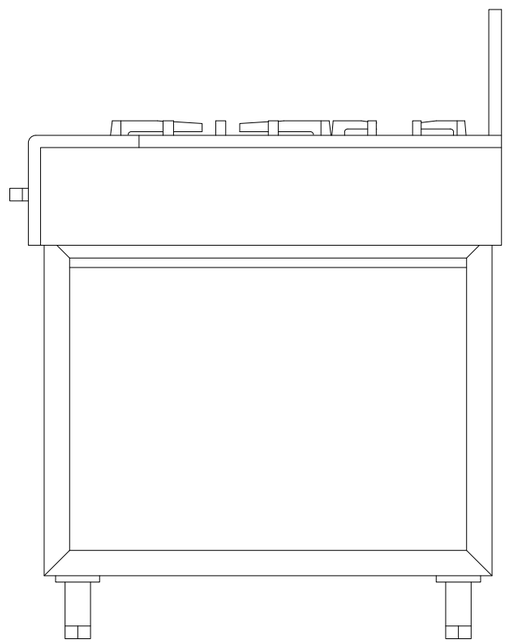

オザキ株式会社