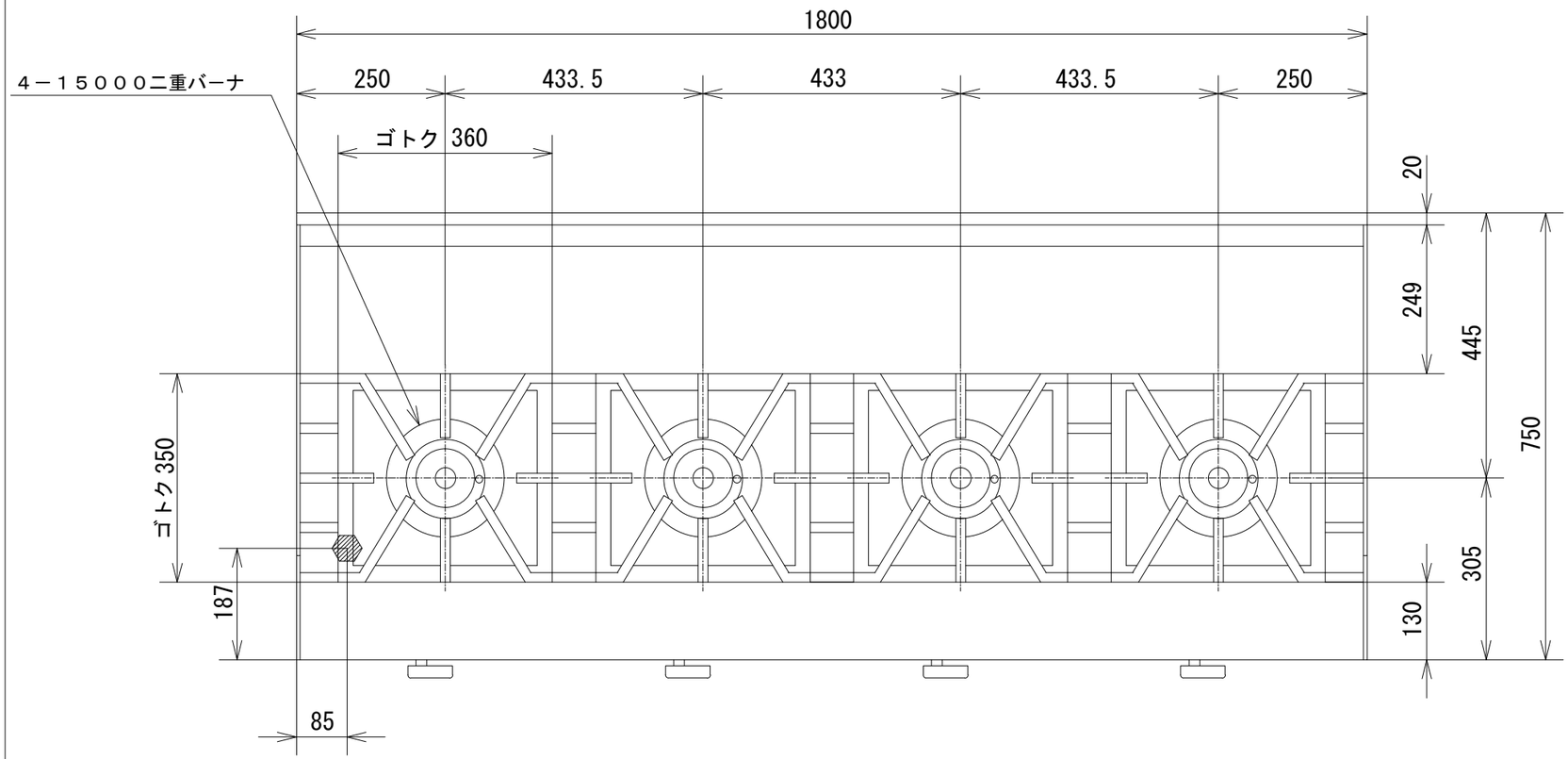

品　名	オザキガス台付コンロ スーパーインペリアル ＯＺ１８０-７５ＤＪ１Ｘ			
寸　法 （mm）		幅	奥 行	高 さ
	外　形	1,800	750	850
ガス消費量	都市ガス	６６．０kW （５６，８００ kcal/h）		
	ＬＰガス	５９．４kW （４．２４ kg/h）		
接　続	都市ガス	２５Ａ		
	ＬＰガス	２０Ａ		
トップバーナの数		１５０００二重バーナ ４		
トップバーナの点火方式		連続スパーク方式自動点火 （ 乾電池単２ 1.5V １個 ）		
安 全 装 置		立消え安全装置		

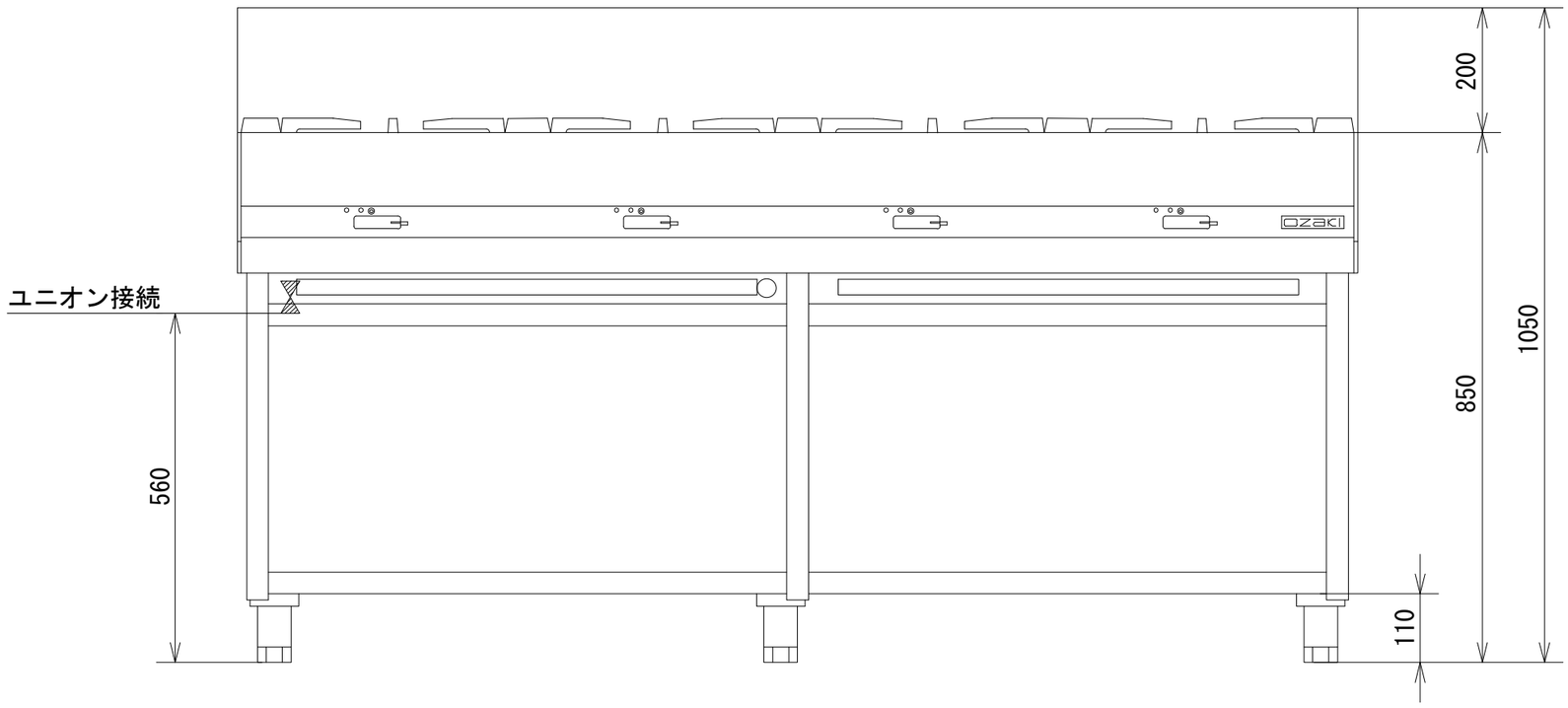

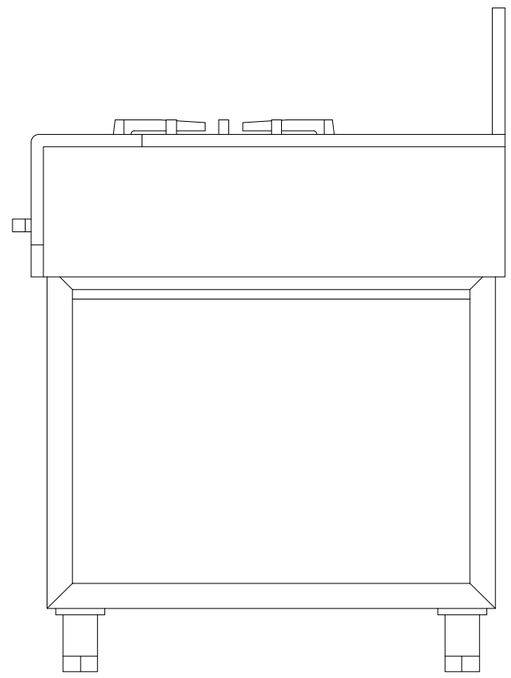

オザキ 株式会社