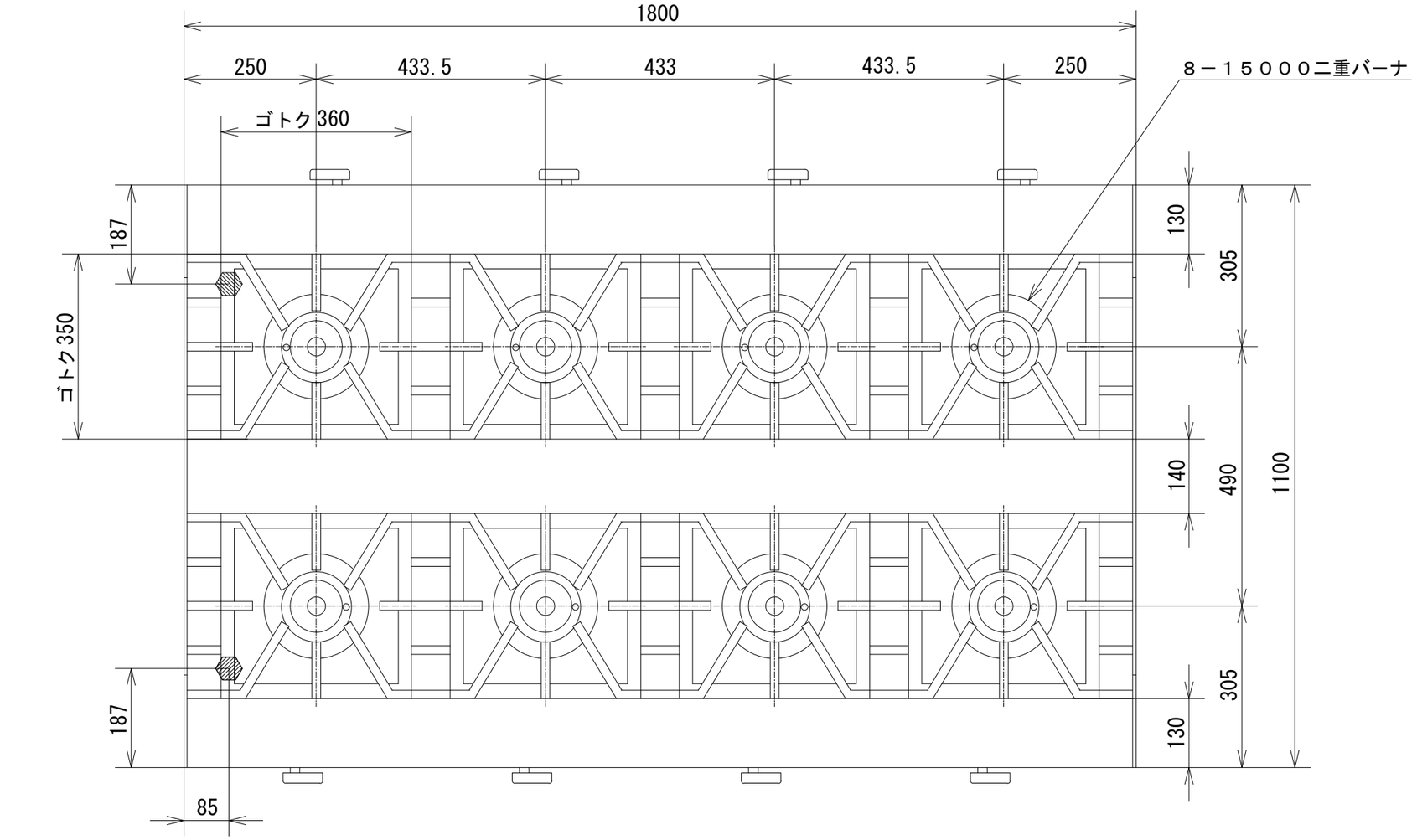

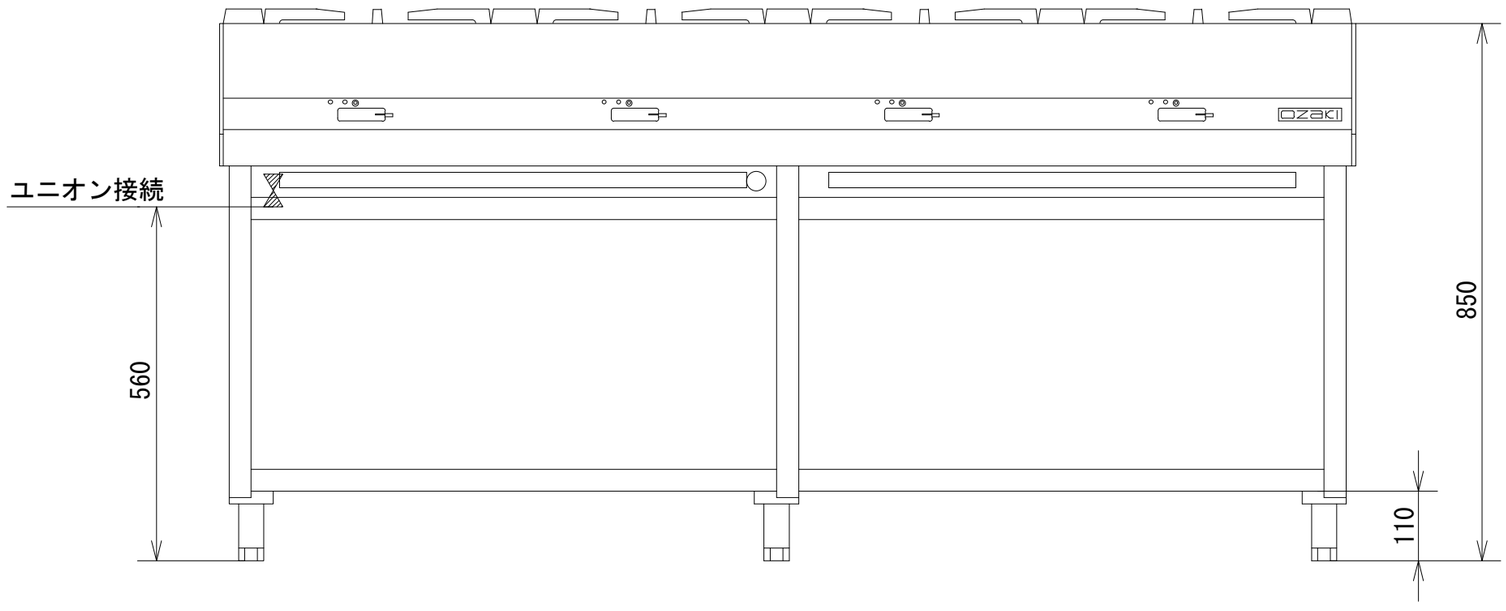

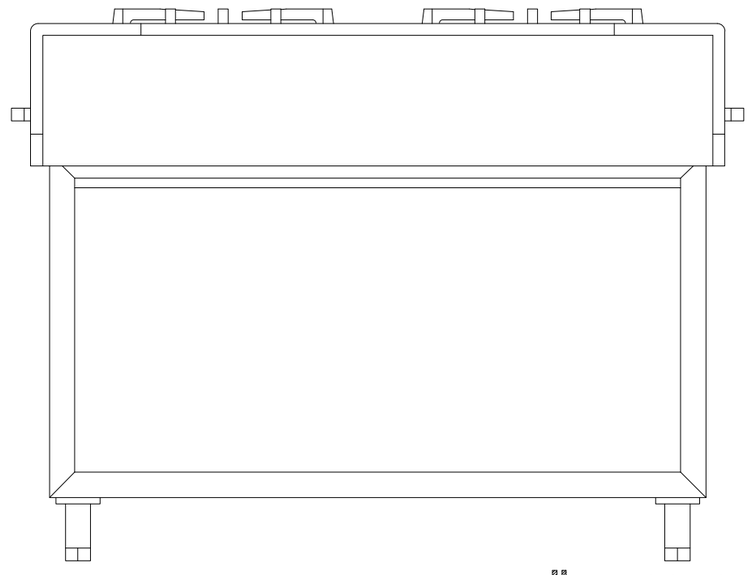

品　名	オザキガス台付コンロ　両面式 スーパーインペリアル ＯＺ１８０-１１０ＤＢＸ			
寸　法 （mm）		幅	奥 行	高 さ
	外　形	1,800	1,100	850
ガス消費量	都市ガス	１３３kW （１１４，０００ kcal/h）		
	ＬＰガス	１１９kW （８．４８ kg/h）		
接　続	都市ガス	２５Ａ×２		
	ＬＰガス	２０Ａ×２		
トップバーナの数		１５０００二重バーナ　８		
トップバーナの点火方式		連続スパーク方式自動点火 （ 乾電池単２ 1.5V ２個 ）		
安 全 装 置		立消え安全装置		

オザキ 株式会社