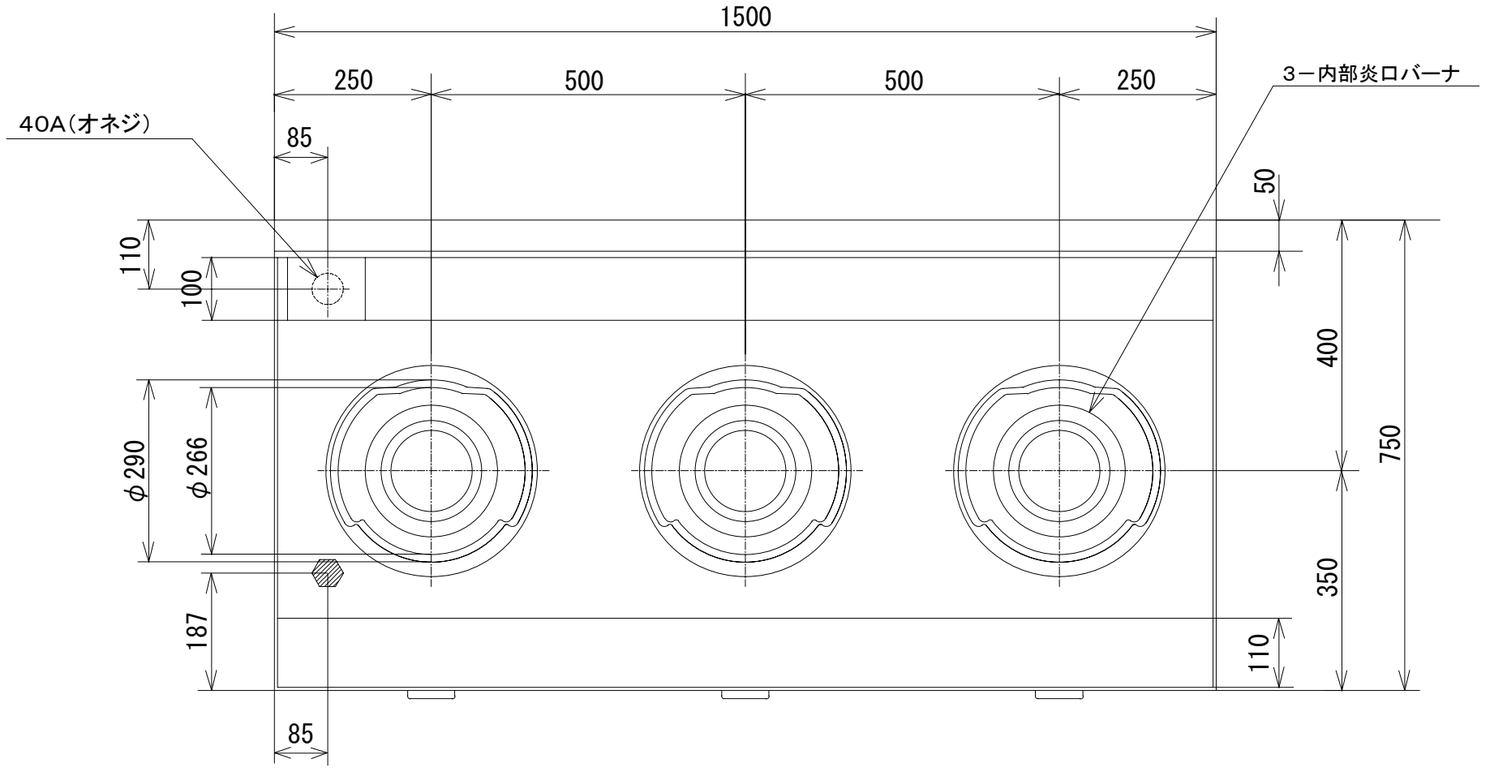

品　名	オザキガス中華レンジ スーパーインペリアル ＯＺ１５０-７５ＣＳＢＢ			
寸　法 （mm）		幅	奥 行	高 さ
	外　形	1,500	750	750
ガス消費量	都市ガス (13A･12A)	６０．０kW （５１，６００kcal/h）		
	ＬＰガス	５４．２kW （３．８７kg/h）		
接　続	都市ガス	２５Ａ		
	ＬＰガス	２０Ａ		
重　量（kg）		１４８		
トップバーナの数		内部炎口バーナ　３		
トップバーナの点火方式		連続スパーク方式自動点火 （乾電池 単２ 1.5Ｖ １個）		
中華枠の直径（mm）		２９０		

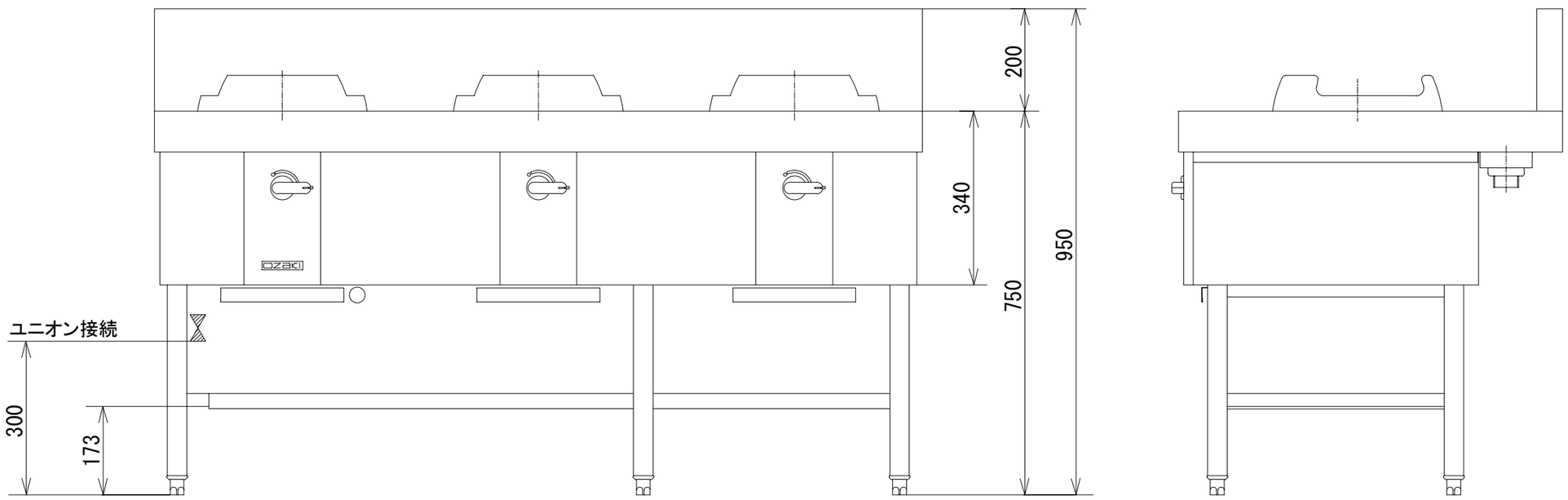

オザキ株式会社