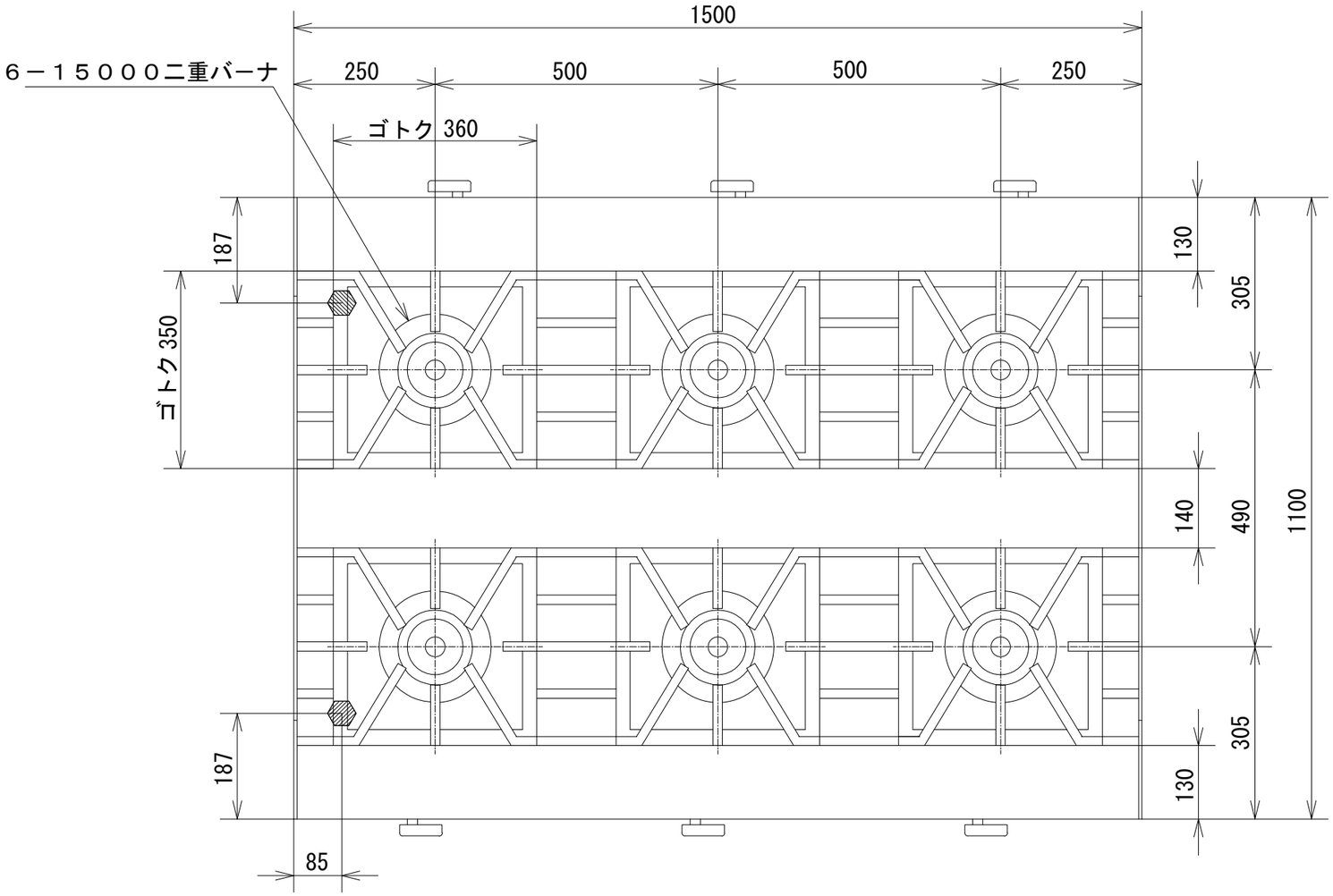

品　名	オザキガス台付コンロ　両面式 スーパーインペリアル ＯＺ１５０-１１０ＤＢ			
寸　法 （mm）		幅	奥 行	高 さ
	外　形	1,500	1,100	800
ガス消費量	都市ガス	９９．１kW （８５，２００kcal/h）		
	ＬＰガス	８８．２kW （６．３kg/h）		
接　続	都市ガス	２５Ａ×２		
	ＬＰガス	２０Ａ×２		
重　量（kg）		１９８		
トップバーナの数		１５０００二重バーナ　６		
トップバーナの点火方式		連続スパーク方式自動点火 （ 乾電池単２ 1.5V ２個 ）		

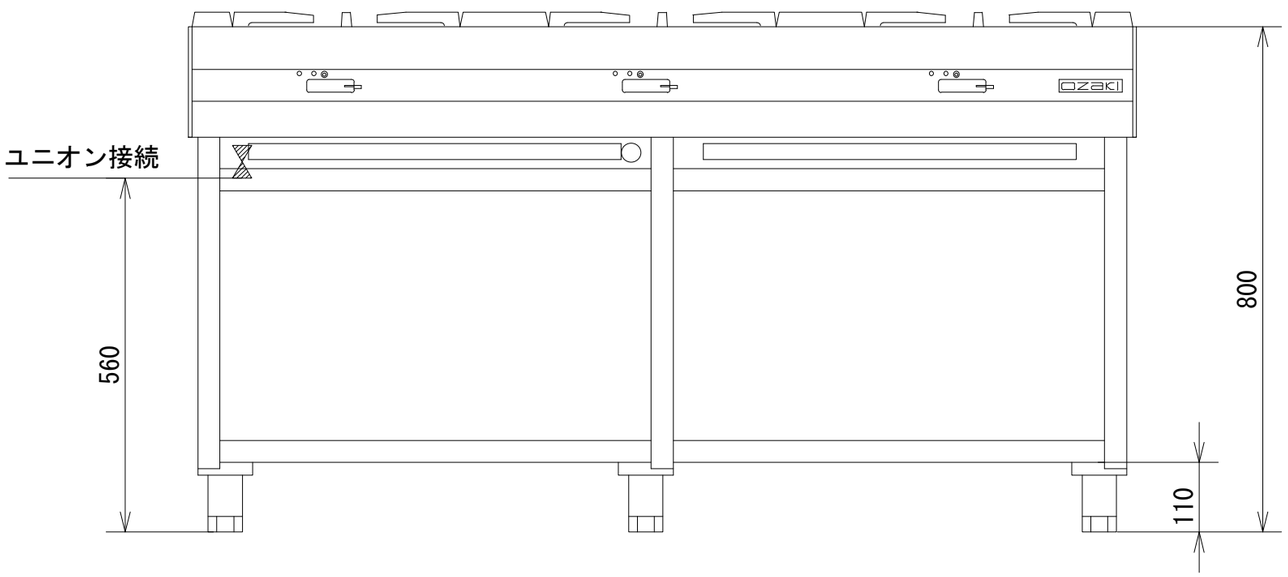

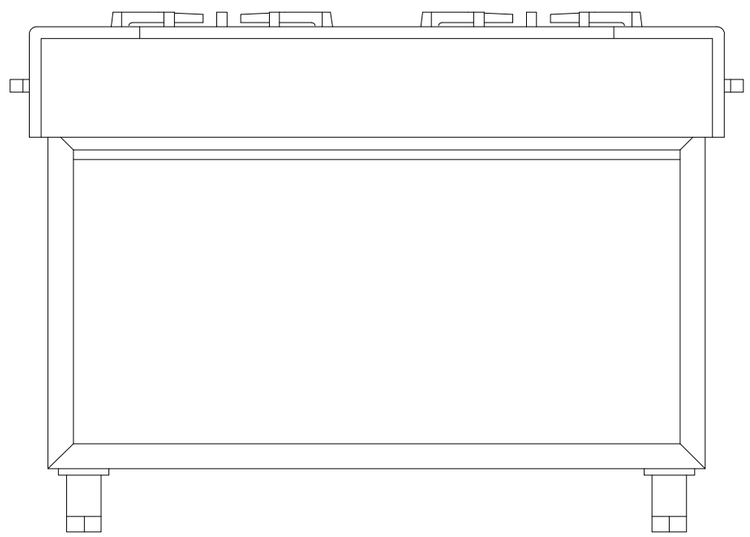

オザキ株式会社