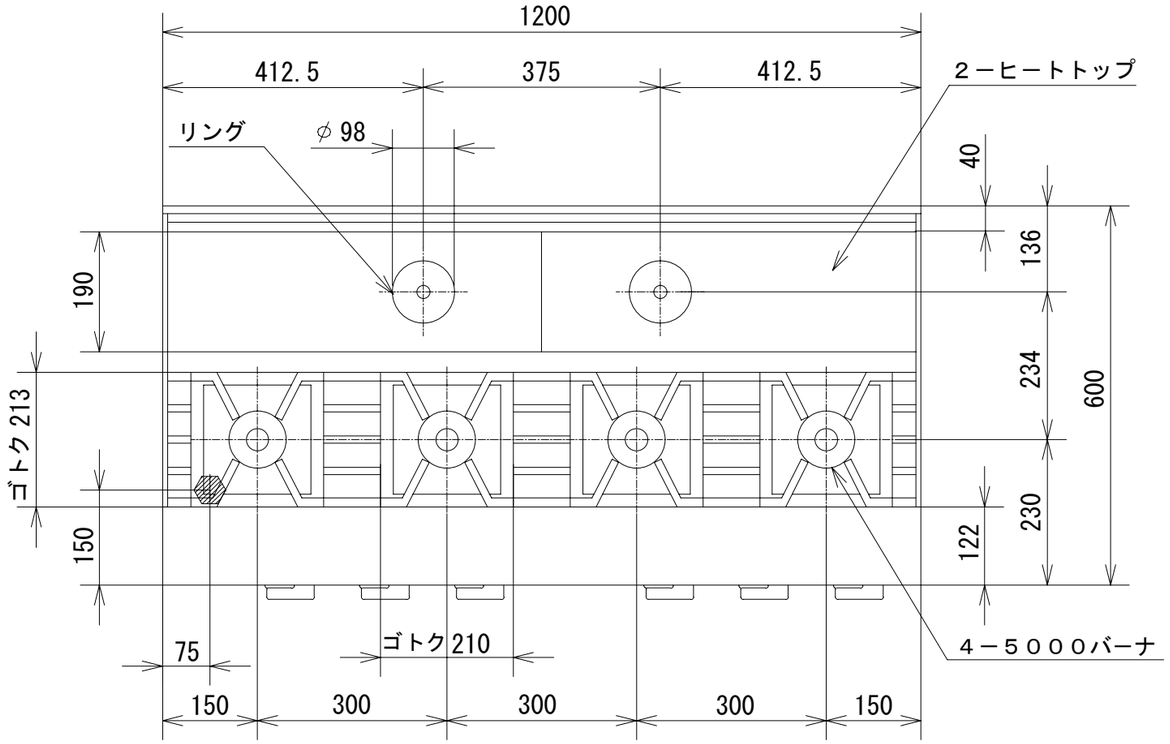

品 名	オザキガス台付コンロ ワイドレシーバー ＯＺ１２００-６００ＥＣ ５×４			
寸 法 (mm)		幅	奥 行	高 さ
	外 形	1,200	600	800
ガ ス 消費量	都市ガス	２７．２kW （２３，４００ kcal/h）		
	ＬＰガス	２４．６kW （１．７６ kg/h）		
接 続	都市ガス	２０Ａ		
	ＬＰガス	２０Ａ		
重 量 (kg)				
バ ー ナ の 数	5000 バーナ　４ ヒートトップバーナ　２			
バ ー ナ の 消 費 量	5000 バーナ　5.8 kW (5,000 kcal/h) ﾋｰﾄﾄｯﾌﾟﾊﾞｰﾅ　3.0 kW (2,600 kcal/h)			
点 火 方 式	連続スパーク方式 （乾電池 単２ 1.5V ２個）			
安 全 装 置	立消え安全装置 （サーモカップル方式）			

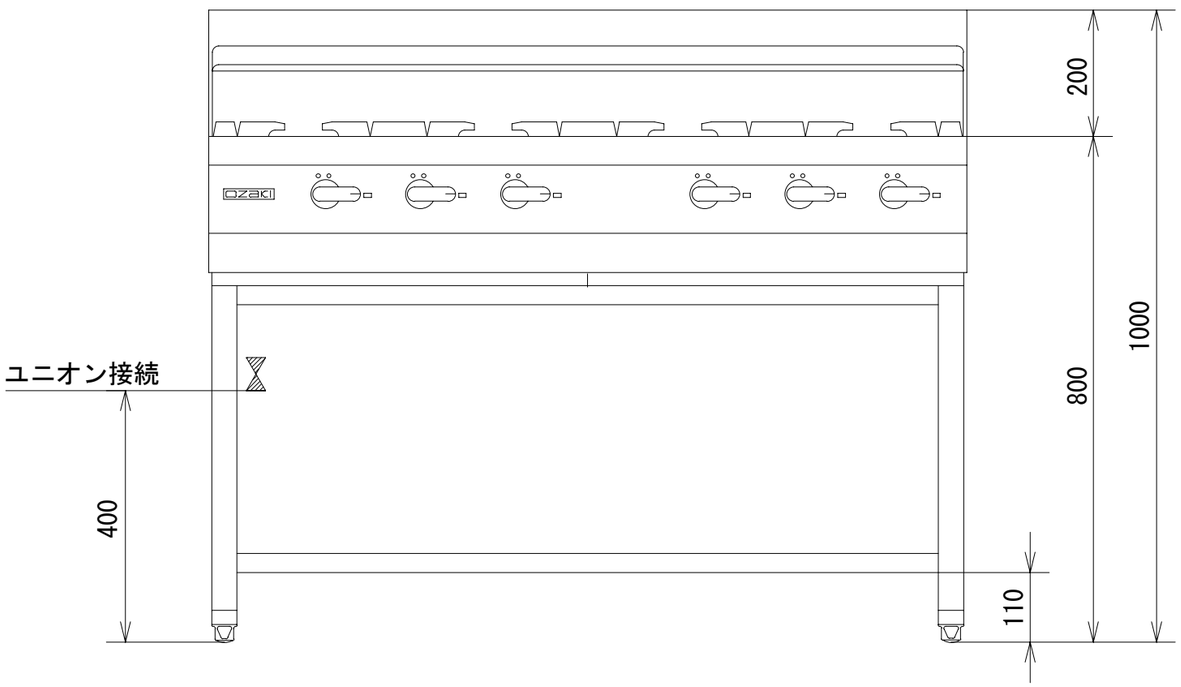

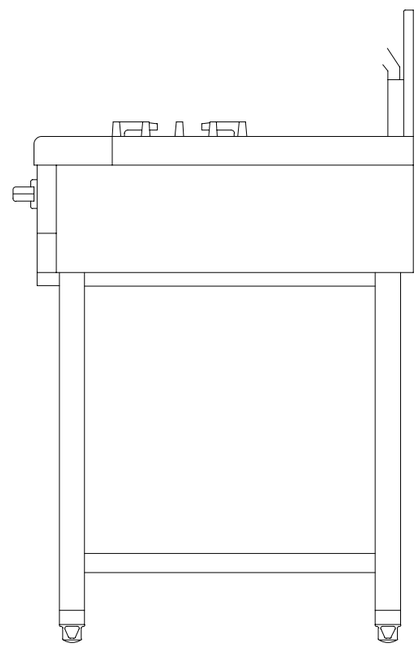

オザキ株式会社