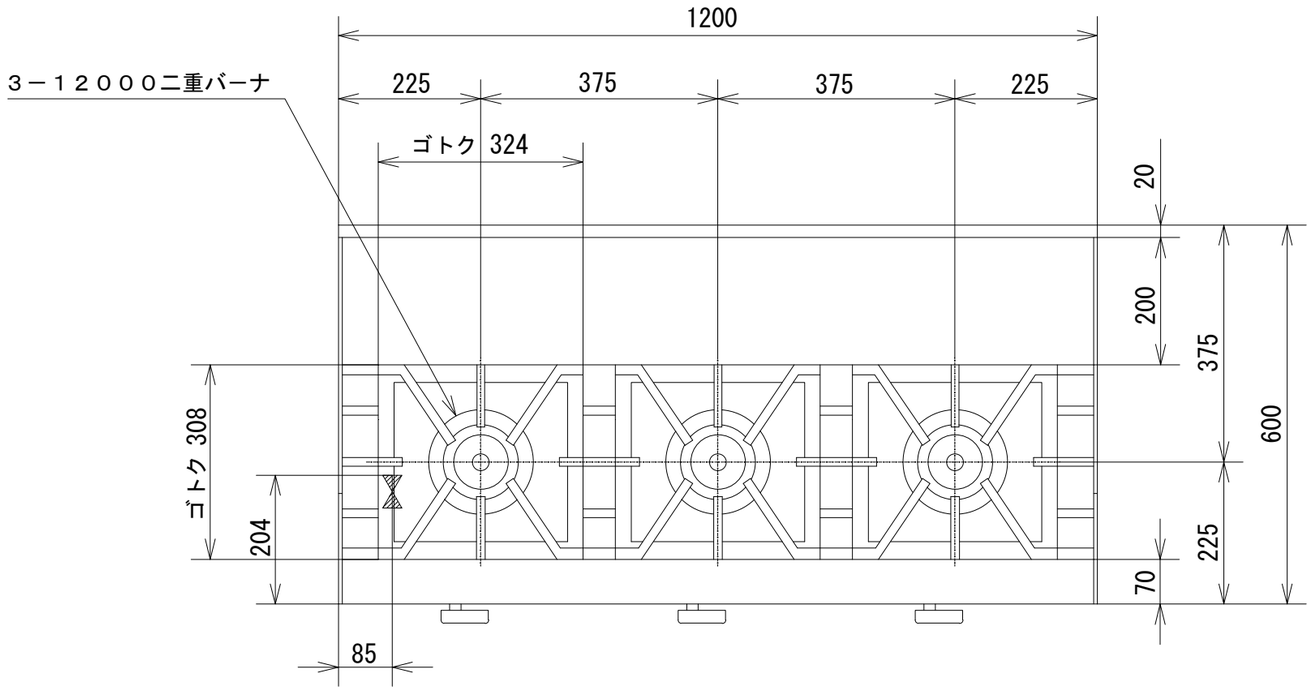

品　名	オザキガステーブルコンロ スーパーインペリアル ＯＺ１２０-６０ＫＪ１			
寸　法 （mm）		幅	奥 行	高 さ
	外　形	1,200	600	250
ガス消費量	都市ガス	３９．３ kW （３３，８００ kcal/h）		
	ＬＰガス	３８．７ kW （２．７６ kg/h）		
接　続	都市ガス	２０Ａ		
	ＬＰガス	２０Ａ		
重　量（kg）		７１		
トップバーナの数		１２０００二重バーナ　３		
トップバーナの点火方式		連続スパーク方式自動点火 （ 乾電池単２ 1.5V １個 ）		

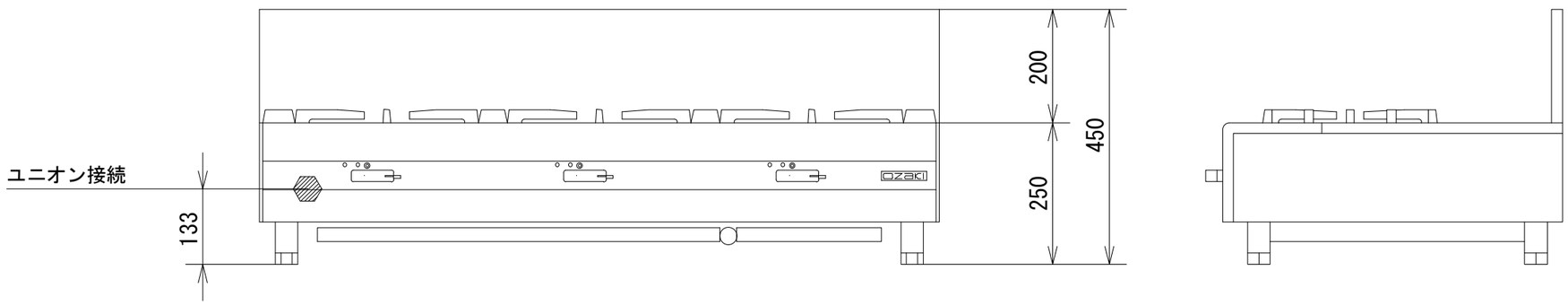

オザキ株式会社