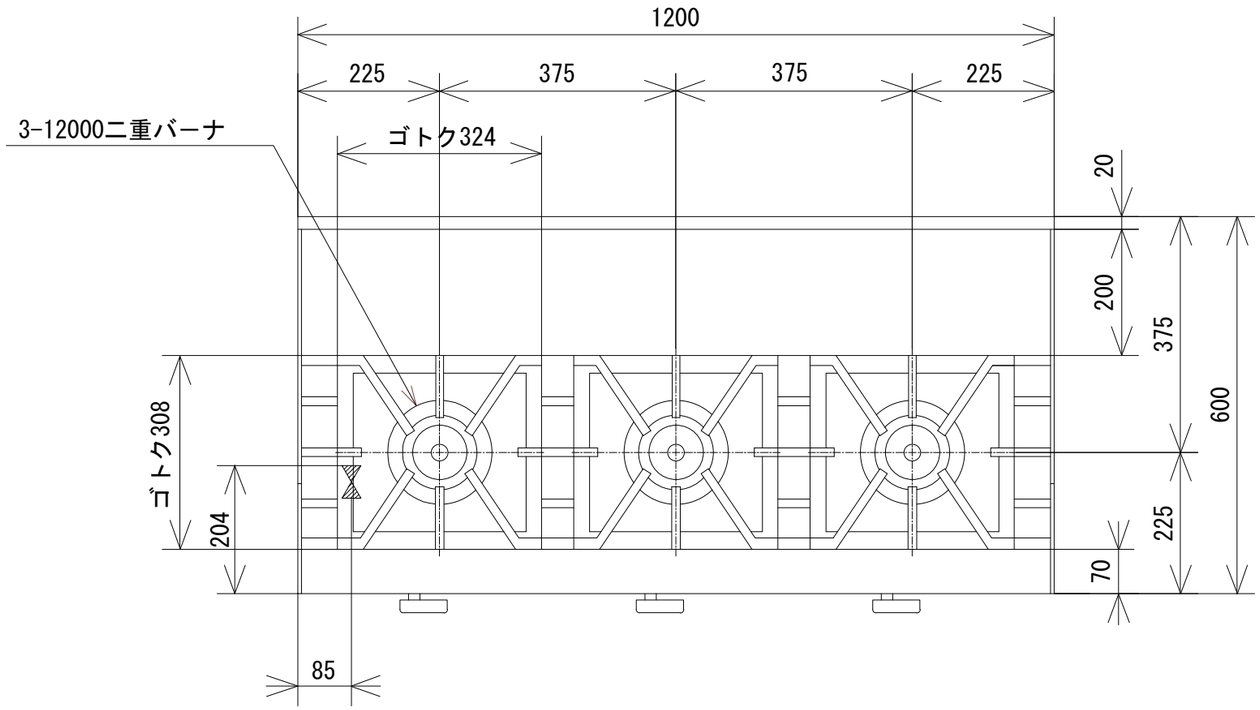


| 品　名 | オザキガス台付コンロ<br>スーパーインペリアル<br>ＯＺ１２０-６０ＤＪ１ | | | |
|---|---|---|---|---|
| 寸　法<br>（mm） | | 幅 | 奥 行 | 高 さ |
| | 外　形 | 1,200 | 600 | 800 |
| ガス消費量 | 都市ガス | ３９．３kW<br>（３３，８００ kcal/h） | | |
| | ＬＰガス | ３８．７ kW<br>（２．７６ kg/h） | | |
| 接　続 | 都市ガス | ２０Ａ | | |
| | ＬＰガス | ２０Ａ | | |
| 重　量（kg） | | ９０ | | |
| トップバーナの数 | | １２０００二重バーナ　３ | | |
| トップバーナの点火方式 | | 連続スパーク方式自動点火<br>（ 乾電池単２ 1.5V １個 ） | | |

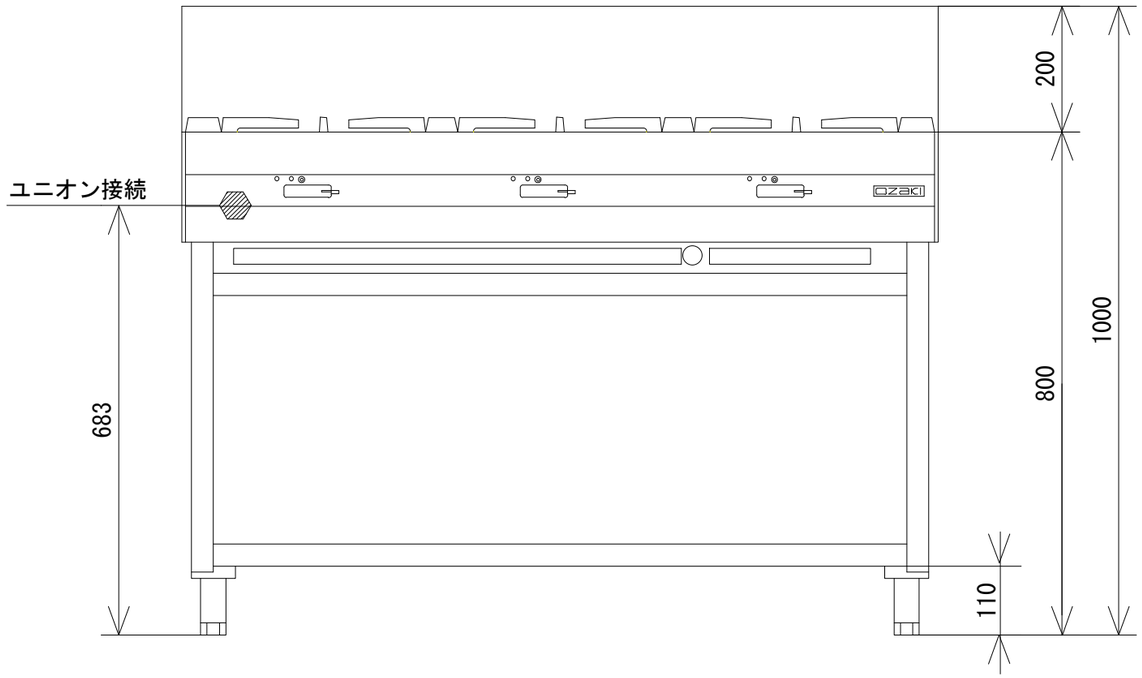


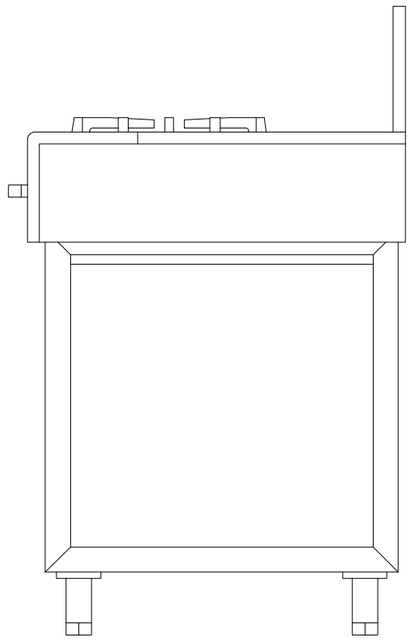

オザキ株式会社