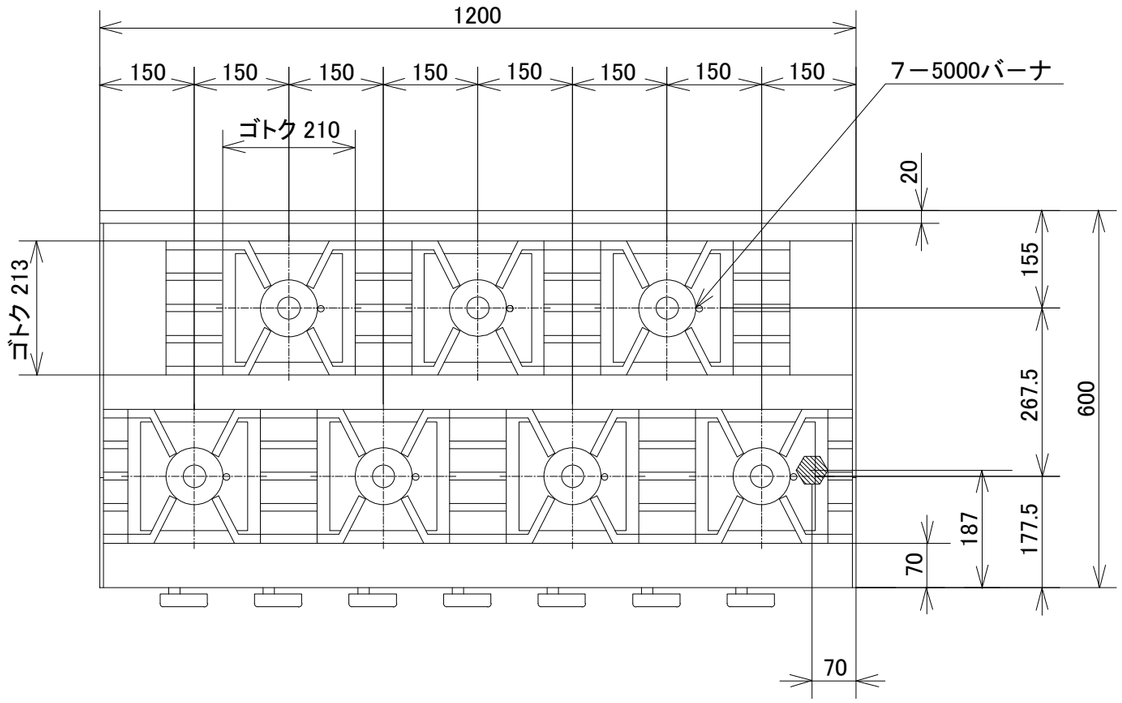


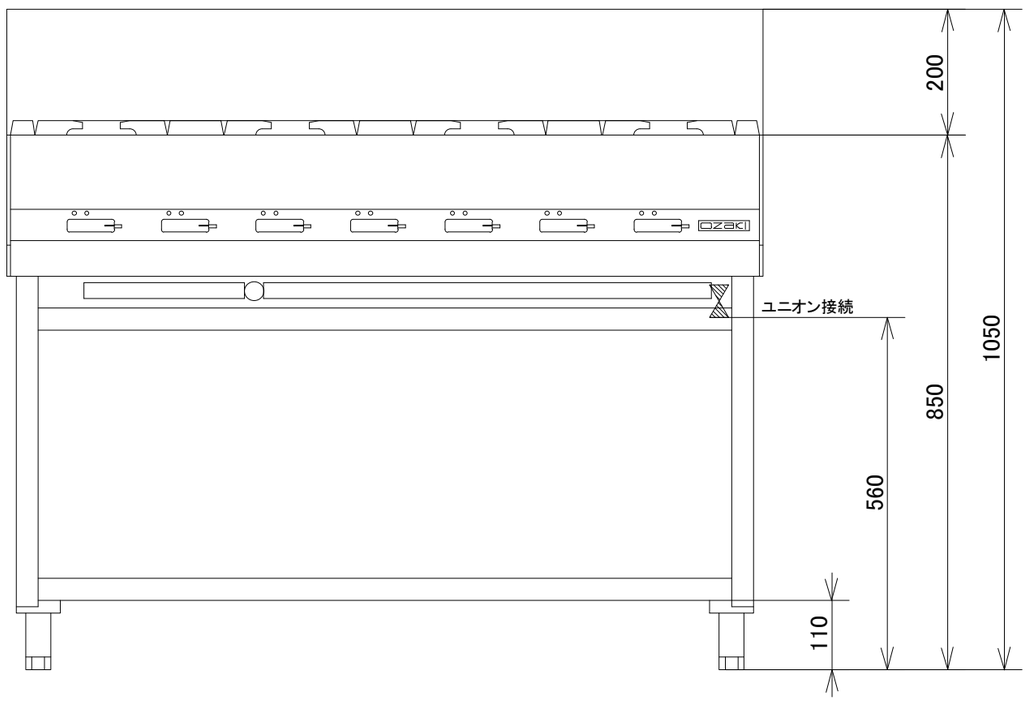


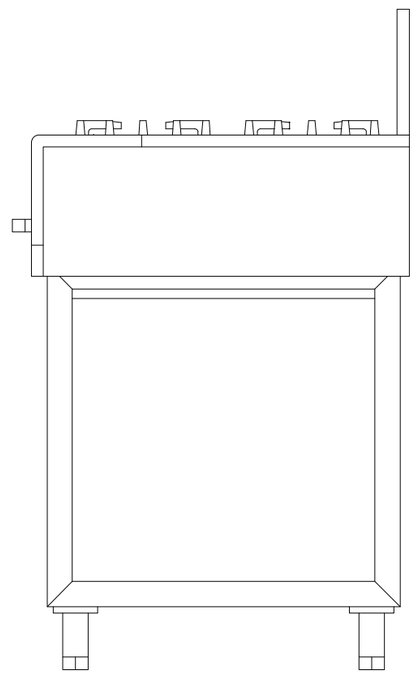

| | | | | |
|---|---|---|---|---|
| 品　名 | オザキガス台付コンロ<br>スーパーインペリアル<br>ＯＺ１２０-６０Ｄ ５×７Ｘ | | | |
| 寸　法<br>（mm） | | 幅 | 奥 行 | 高 さ |
| | 外　形 | 1,200 | 600 | 850 |
| ガス消費量 | 都市ガス | ３７．９kW<br>（３２，６００kcal/h） | | |
| | ＬＰガス | ３４．２kW<br>（２．４４kg/h） | | |
| 接　続 | 都市ガス | ２０Ａ | | |
| | ＬＰガス | ２０Ａ | | |
| トップバーナの数 | | ５０００バーナ　　７ | | |
| トップバーナの点火方式 | | 連続スパーク方式自動点火<br>（ 乾電池単２ 1.5V １個 ） | | |
| 安 全 装 置 | | 立消え安全装置 | | |

オザキ 株式会社