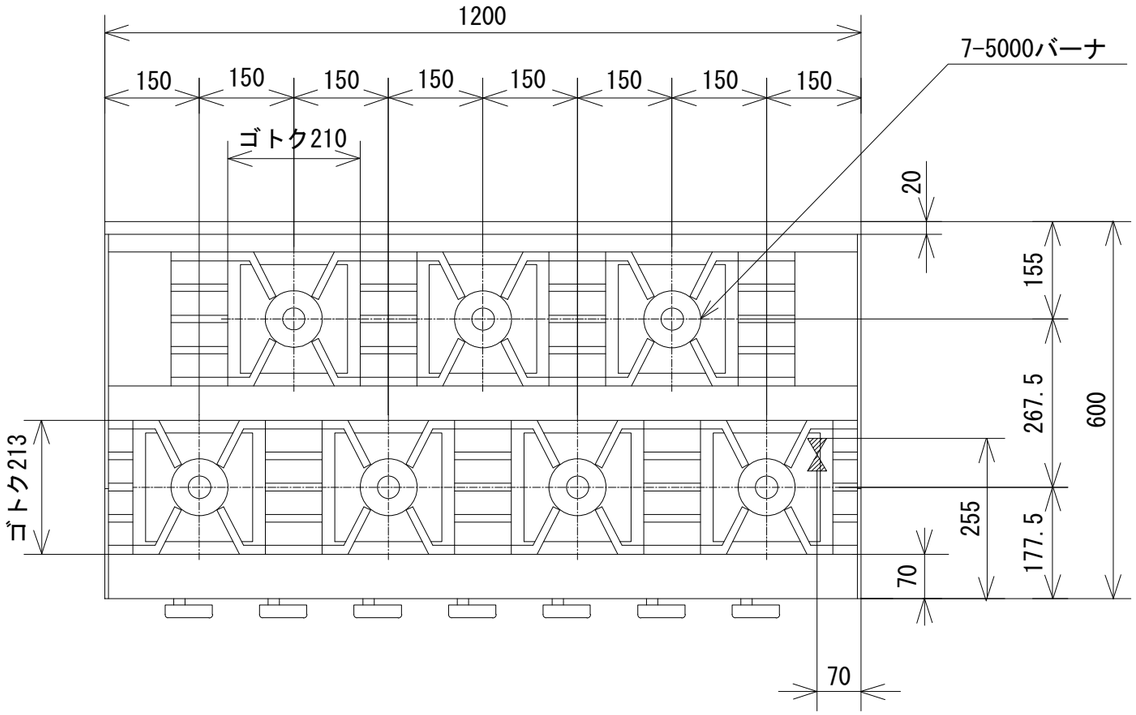

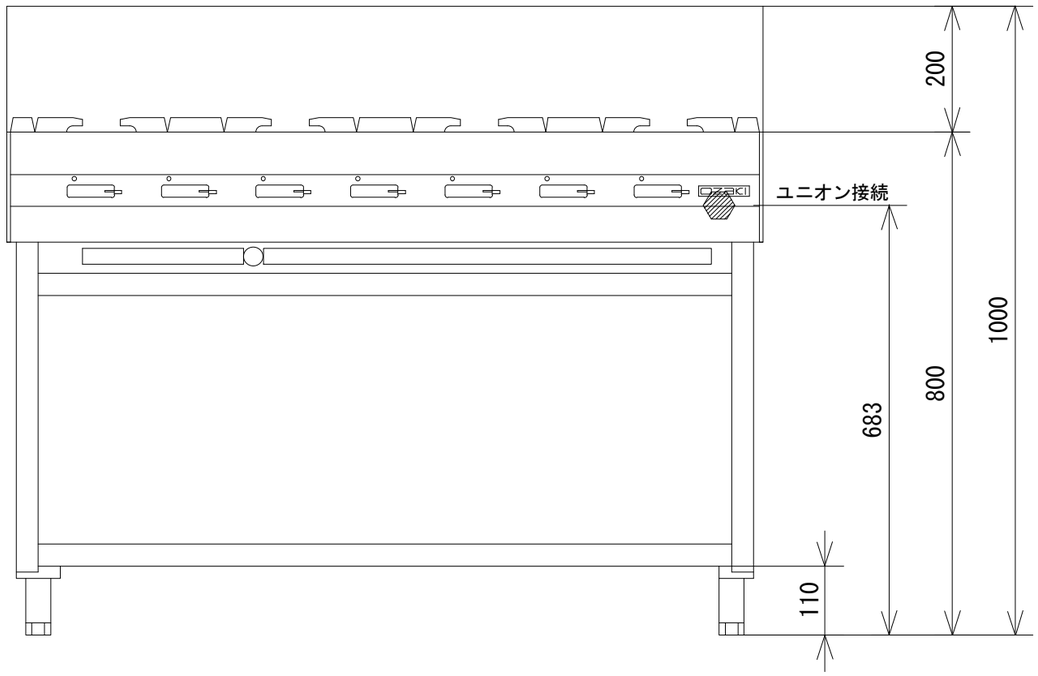

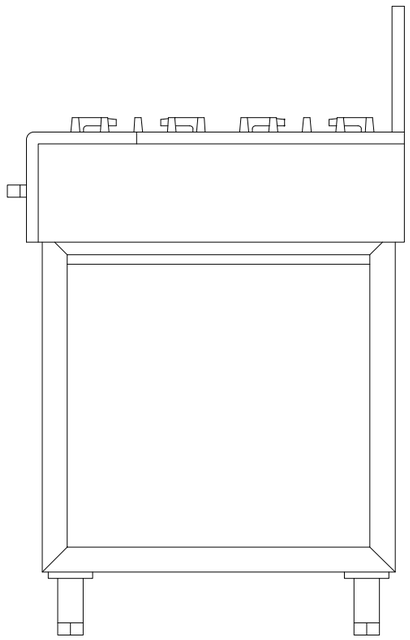

品　名	オザキガス台付コンロ スーパーインペリアル ＯＺ１２０-６０Ｄ ５×７			
寸　法 （mm）		幅	奥 行	高 さ
	外　形	1,200	600	800
ガス消費量	都市ガス	３７．９kW （３２，６００kcal/h）		
	ＬＰガス	３４．２kW （２．４４kg/h）		
接　続	都市ガス	２０Ａ		
	ＬＰガス	２０Ａ		
重　量（kg）		９６．７		
トップバーナの数		５０００バーナ　７		
トップバーナの点火方式		連続スパーク方式自動点火 （ 乾電池単２ 1.5V １個 ）		

オザキ 株式会社