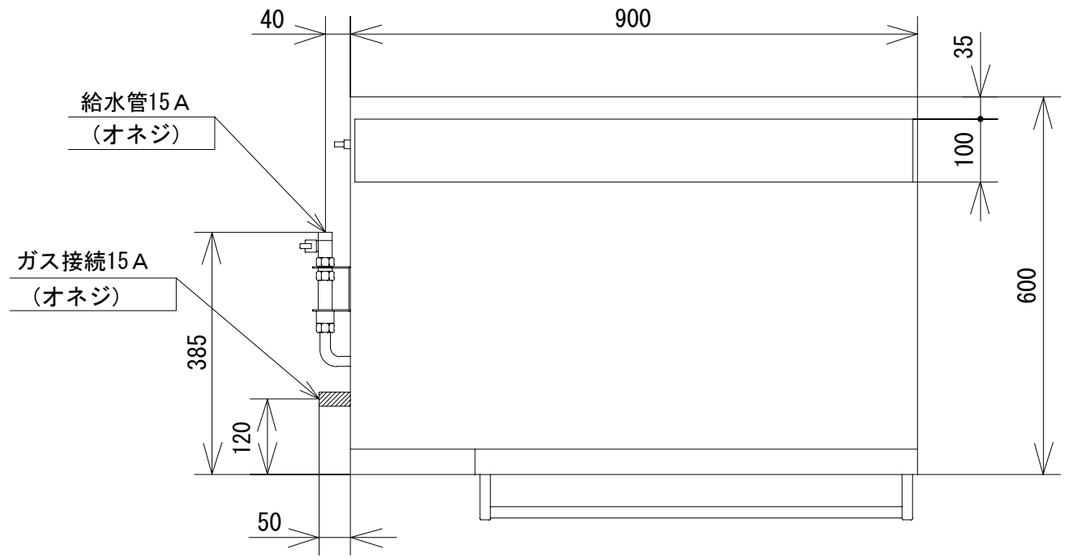

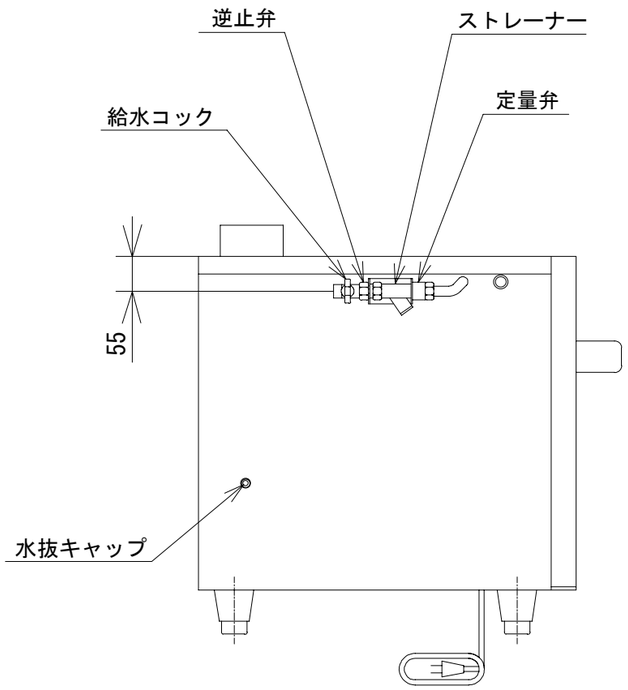

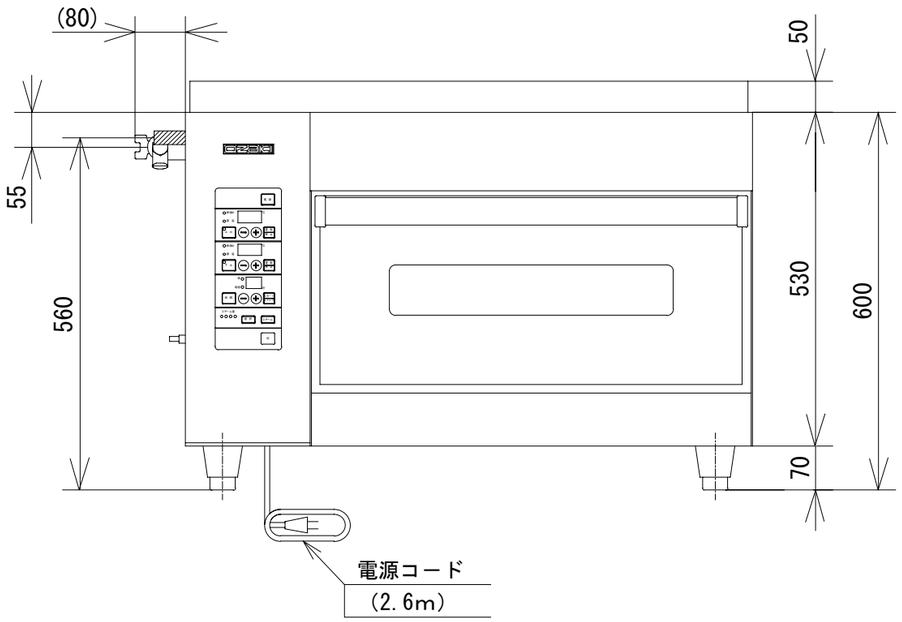

品　名	オザキガスベーカリーオーブン ＯＺ１００ＢＯＥＣ ワイドレシーバー			
寸　法 （mm）		幅	奥 行	高 さ
	外　形	900	600	600
	オーブン	590	450	190
ガス消費量	都市ガス (13A･12A)	７．２ｋＷ		
	ＬＰガス	７．２ｋＷ		
接　続	都市ガス (13A･12A)	１５Ａ		
	ＬＰガス	１５Ａ		
収納天板	６取天板横差　１枚 サイズ 530×380			
重　量	１１５ kg			
温 度 調節範囲	上火用	１００℃～３００℃		
	下火用	１００℃～３００℃		
バーナの消費量	上火バーナ１　3.6kW×1			
	下火バーナ１　3.6kW×1			
オーブンの個数	１			
点火方式（上火･下火）	連続スパーク方式自動点火			
電源接続	単相 100V 50/60Hz			
電源コード	平行プラグ２Ｐ			
消費電力	１００Ｗ			
給水接続	１５Ａ			
制御方式	マイコン制御方式			
安全装置	立消え安全装置 異常過熱防止装置			

機　能	スチーム	手動強制加湿方式
	タイマー	カウントダウン/アップ
	炉　床	蓄熱板

※６取天板は別売りです。

オザキ株式会社