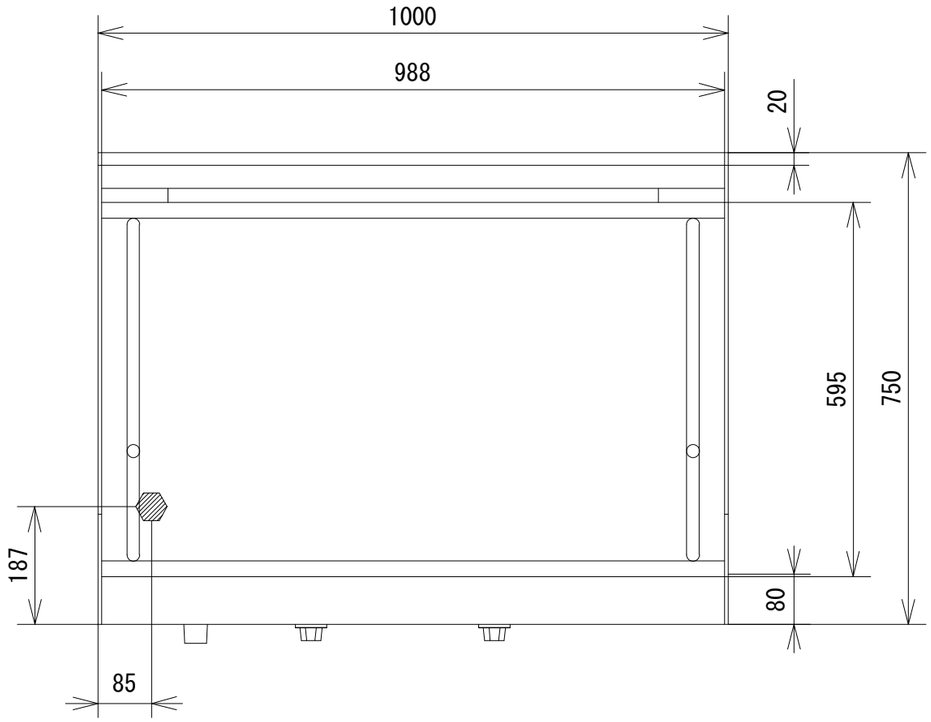

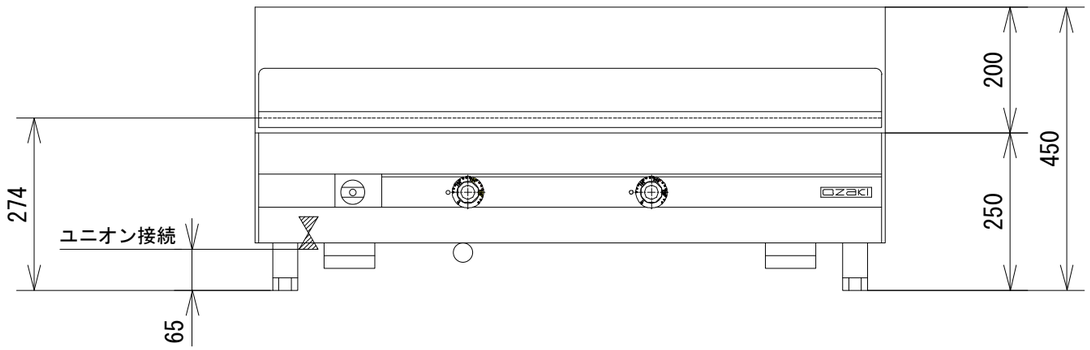

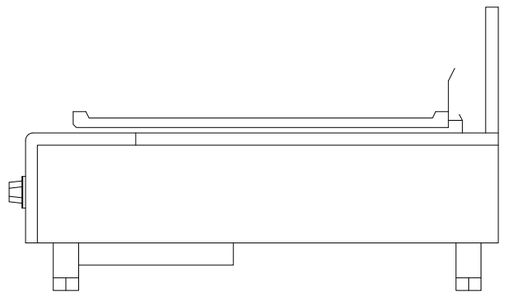

品　名	オザキガステーブルコンロ ﾎｯﾄﾌﾟﾚｰﾄ付 スーパーインペリアル ＯＺ１００−７５ＨＫ			
寸　法 （mm）		幅	奥 行	高 さ
	外　形	1,000	750	250
	ﾎｯﾄﾌﾟﾚｰﾄ	988	595	
ガス消費量	都市ガス	１０．２kW		
	ＬＰガス	８．３kW		
接　続	都市ガス	１５Ａ		
	ＬＰガス	１５Ａ		
重　量（kg）		１１０		
ﾎｯﾄﾌﾟﾚｰﾄのﾊﾞｰﾅ数		２		
ﾎｯﾄﾌﾟﾚｰﾄｺﾝﾄﾛｰﾙ		120℃～280℃		
ﾎｯﾄﾌﾟﾚｰﾄの点火方式		連続スパーク方式自動点火 （乾電池単２ 1.5V １個）		
安 全 装 置		立消え安全装置 （ホットプレート）		

オザキ株式会社