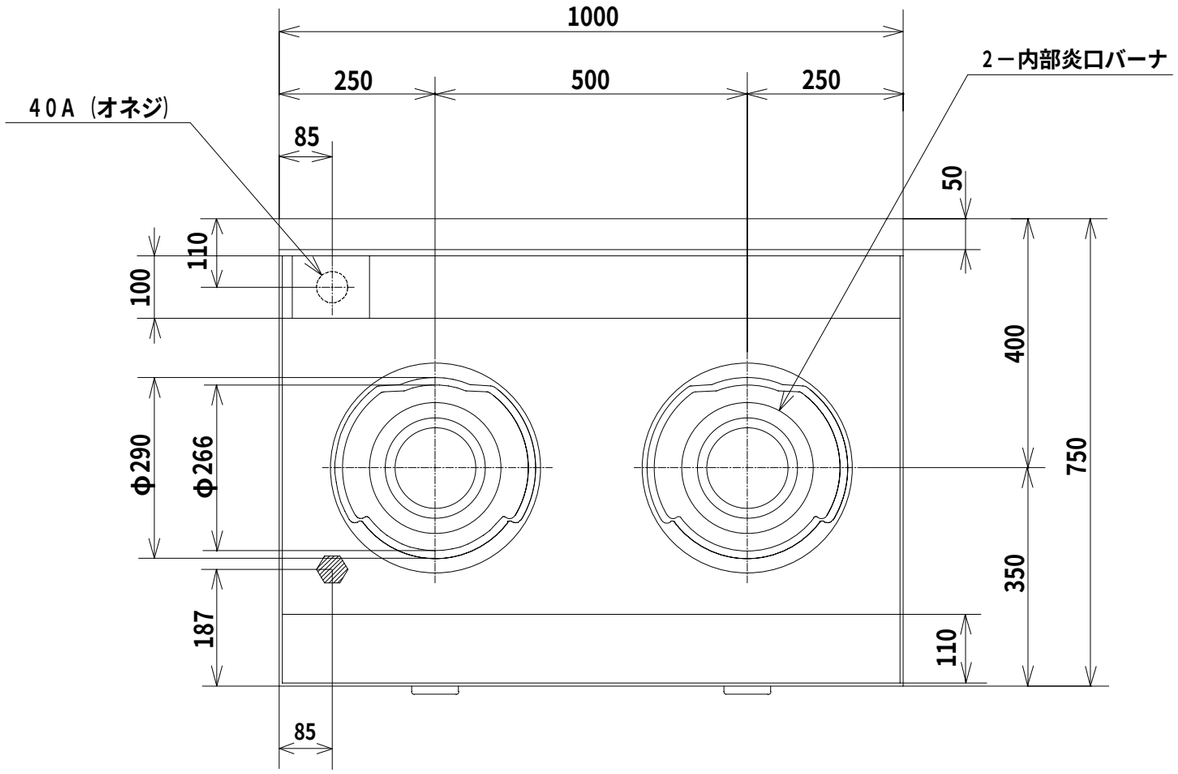

品　名	オザキガス中華レンジ スーパーインペリアル ＯＺ１００-７５ＣＳＢＢ			
寸　法 (mm)		幅	奥 行	高 さ
	外　形	1,000	750	750
ガス消費量	都市ガス (13A･12A)	４０.０kW （３４，４００kcal/h）		
	ＬＰガス	３６.１kW （２.５８kg/h）		
接　続	都市ガス	２０Ａ		
	ＬＰガス	２０Ａ		
重　量（kg）		９９		
トップバーナの数		内部炎口バーナ　２		
トップバーナの点火方式		連続スパーク方式自動点火 （乾電池 単２ 1.5V １個）		
中華枠の直径（㎜）		２９０		

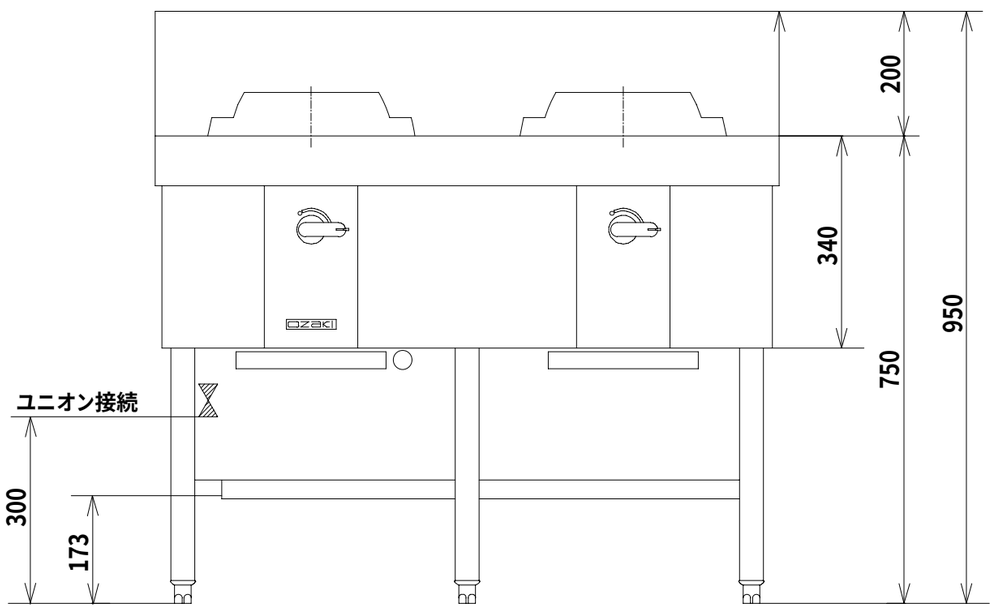

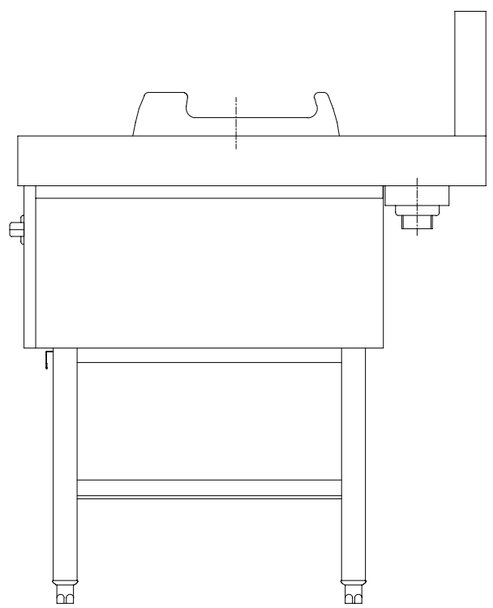

オザキ株式会社