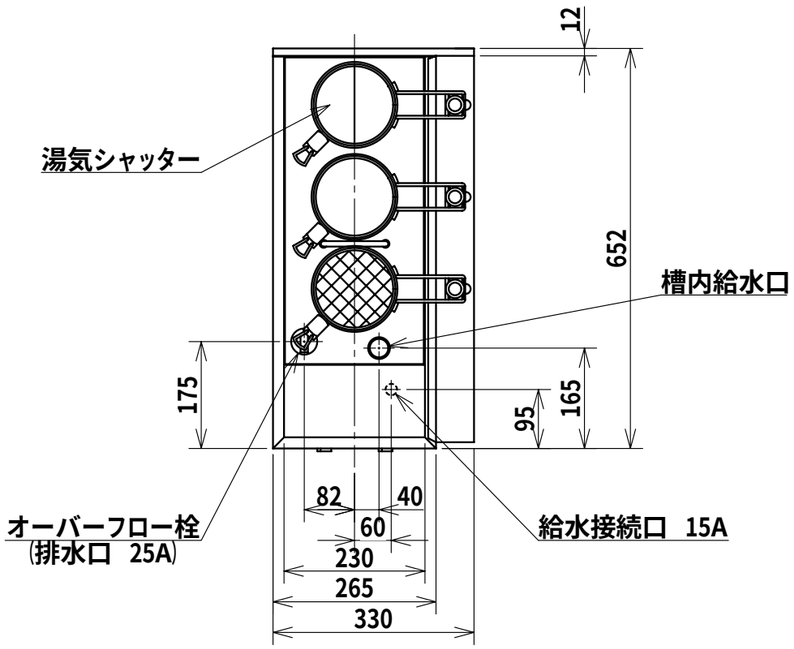

リフト装置 (左、右分離形)	駆動方式	モーター昇降式
	スタート方式	タッチダウンセンサー
	タイマー	デジタル設定 (設定範囲 0〜99分59秒)
槽の容量		約 23L
沸き上がり時間		沸き上がり約 32分 (15℃〜98℃)
電気ヒーター		4.5kW
自動給水機能		リフト運転回数比例自動注水機能 (温度補償式)
液面制御		液面スイッチによる自動式
空焚き防止		液面スイッチによる自動遮断
温度調節		デジタル設定 (98℃)
噴流装置		インペラ噴流方式
噴流モーター		定格出力 60W
電源		三相 200V 50/60Hz
最大消費電力		4.6kW
付属品		丸形麺かご3個
質量		46kg

給水装置 形式認証番号
TW4002

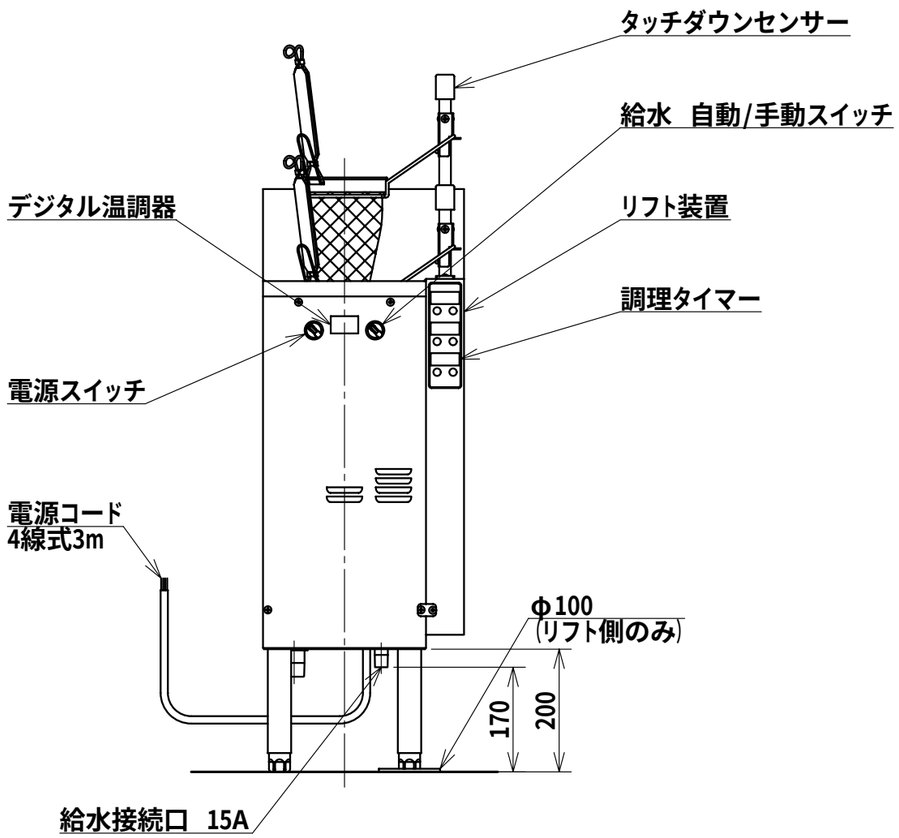

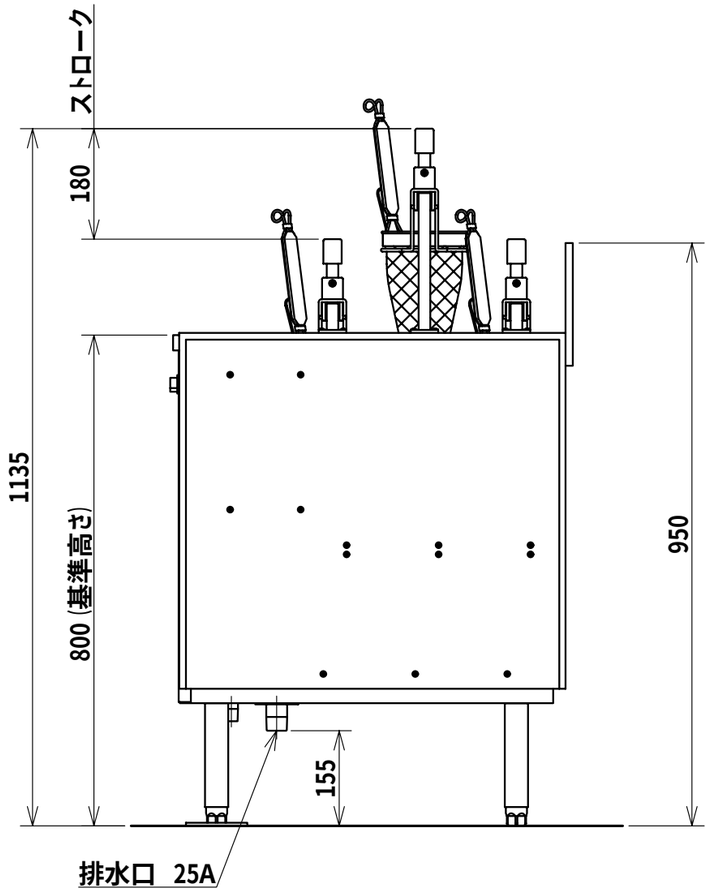

注) アジャスト調整範囲:
基準高さ (800) に対して
-10, +80

注) 指示なき寸法公差は
±5とする

無沸騰噴流式

日本洗浄機株式会社	検図 大谷 担当 浅野 年月日 05.11.04	品名 サニクック 自動ゆで麺機	形式 UMR 521 E	尺度 1/10	図番 A340-097A