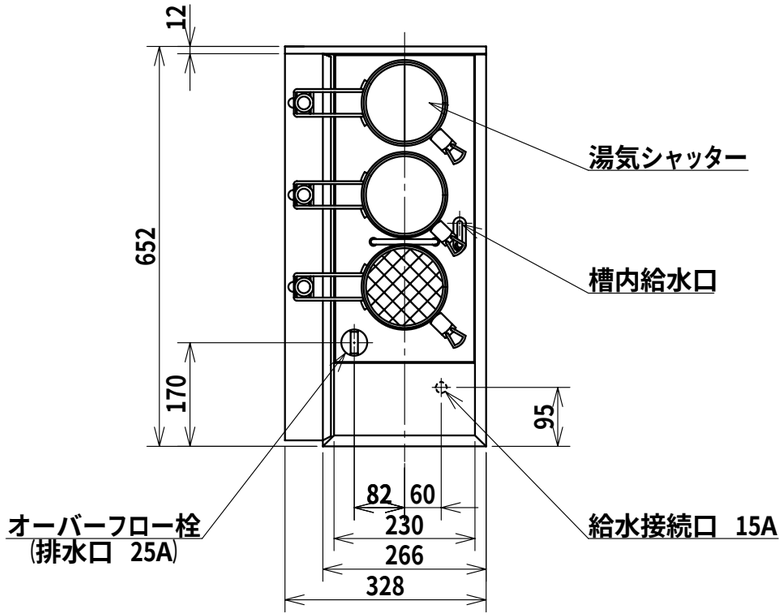

リフト装置 (左、右分離形)	駆動方式	モーター昇降式
	スタート方式	タッチダウンセンサー
	タイマー	デジタル設定 (設定範囲 0〜99分59秒)
槽の容量		約 30L
沸き上がり時間		沸き上がり約 44分 (15°C〜100°C)
電気ヒーター		4.5kW
空焚き防止		液面スイッチによる自動遮断
電源		三相 200V 50/60Hz
最大消費電力		4.6kW
省エネ制御 (自動運転)		待機時「弱」、リフト下降時「強」出力自動切り替え
付属品		丸形麺かご3個
質量		約45kg

給水装置 形式認証番号
TW4002

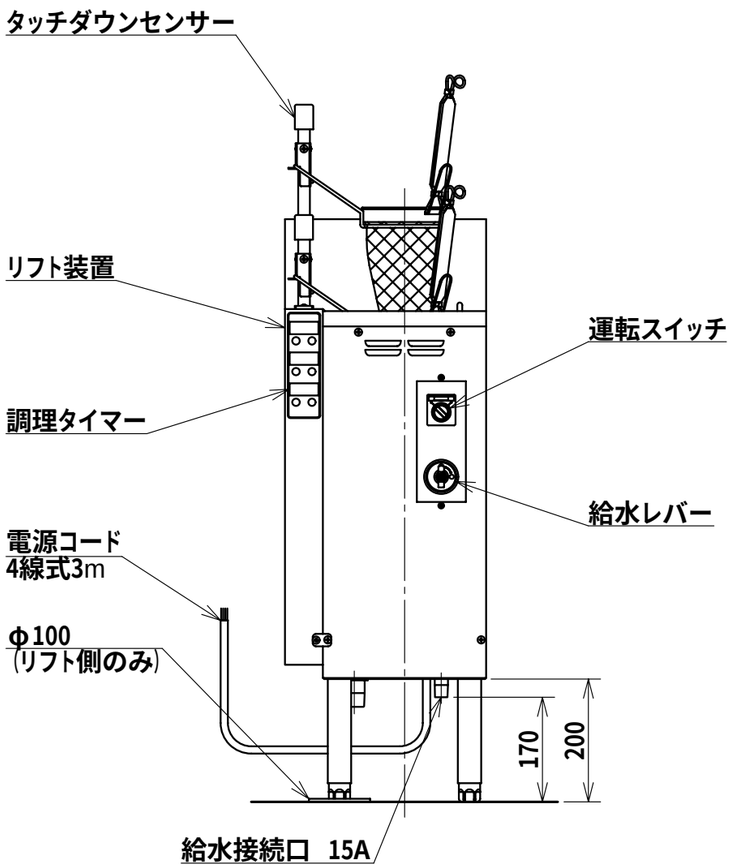

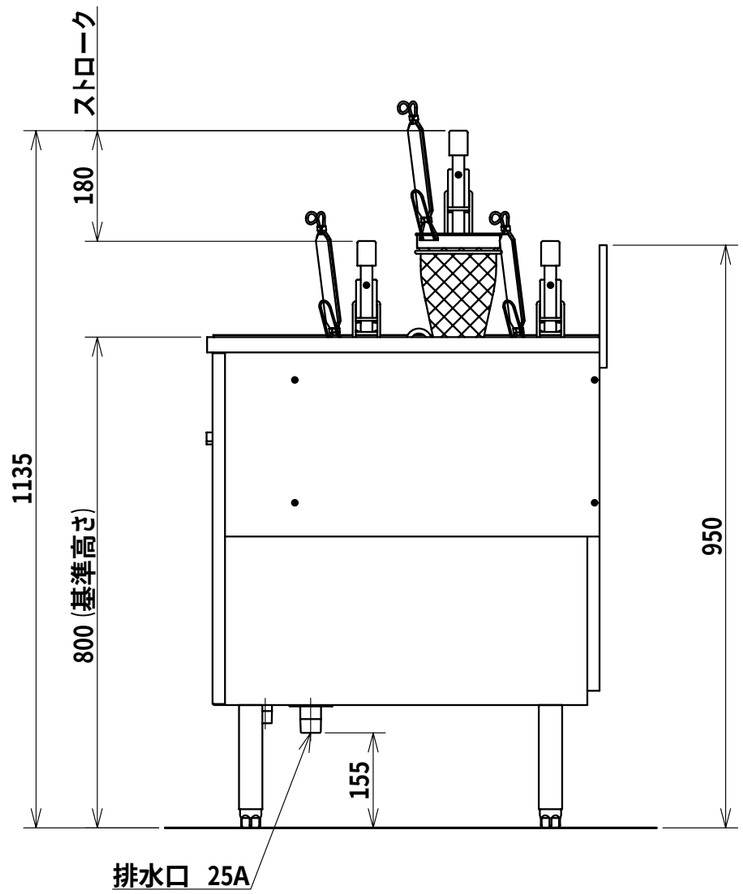

注) アジャスト調整範囲:
基準高さ (800) に対して
-10, +80

注) 指示なき寸法公差は
±5とする

日本洗浄機株式会社	検図 大谷 担当 月川 年月日 07.01.09	品名 サニクック 自動ゆで麺機	形式 UML 371 E	尺度 1/10	図番 A340-108A