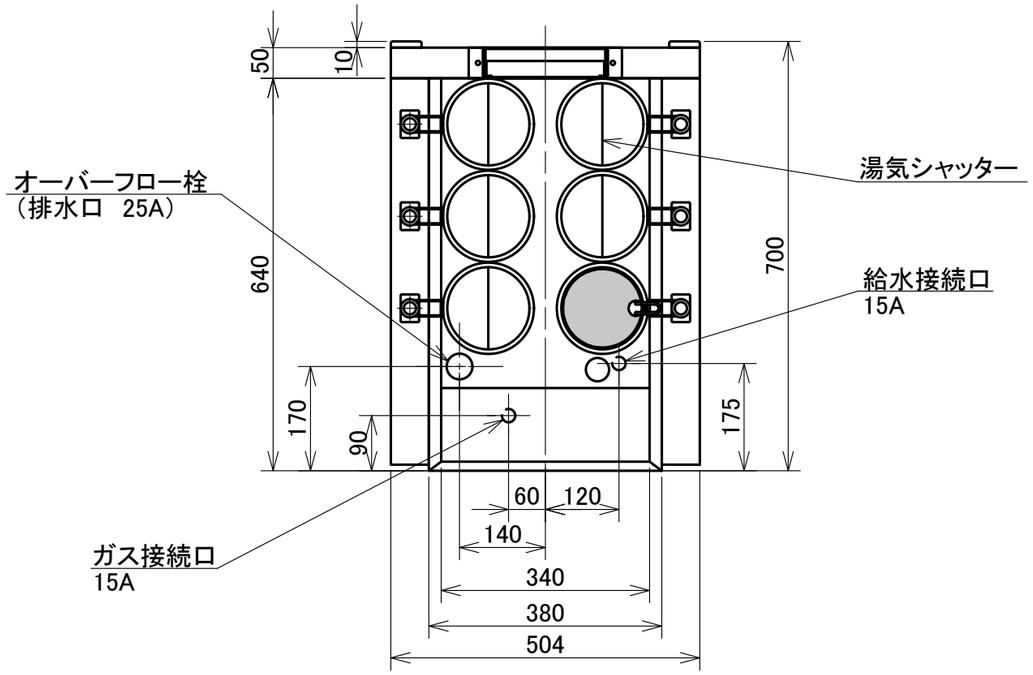

リフト装置（左,右分離形）	駆動方式	モーター昇降式
	スタート方式	タッチダウンセンサー
	タイマー	デジタル設定（設定範囲 0 ～ 99分59秒）
槽の容量		約 70 L
沸き上がり時間		沸き上がり約 60分（15℃～96℃）
ガス消費量		都市ガス（13A）: 9.3 kW（8,000 kcal／h, 0.73 m³／h） LPG : 9.3 kW（8,000 kcal／h, 0.66 kg／h）
点火方式		電子スパーク式ダイレクト点火
安全装置		フレームロッド検出自動遮断
液面制御		液面スイッチによる自動式
空焚き防止		液面スイッチによる自動切断
温度調節		デジタル設定（96 ℃）
噴流装置		インペラ噴流方式
噴流モーター		定格出力 60W
電源		単相 100 V 50／60 Hz
最大消費電力		200W
付属品		パスタかごφ119×295（内寸）6個
質量		約 60 kg

注意：塩水使用不可

日ガス検 形式認証番号 T14E001005-A01

給水装置 形式認証番号 TW4002

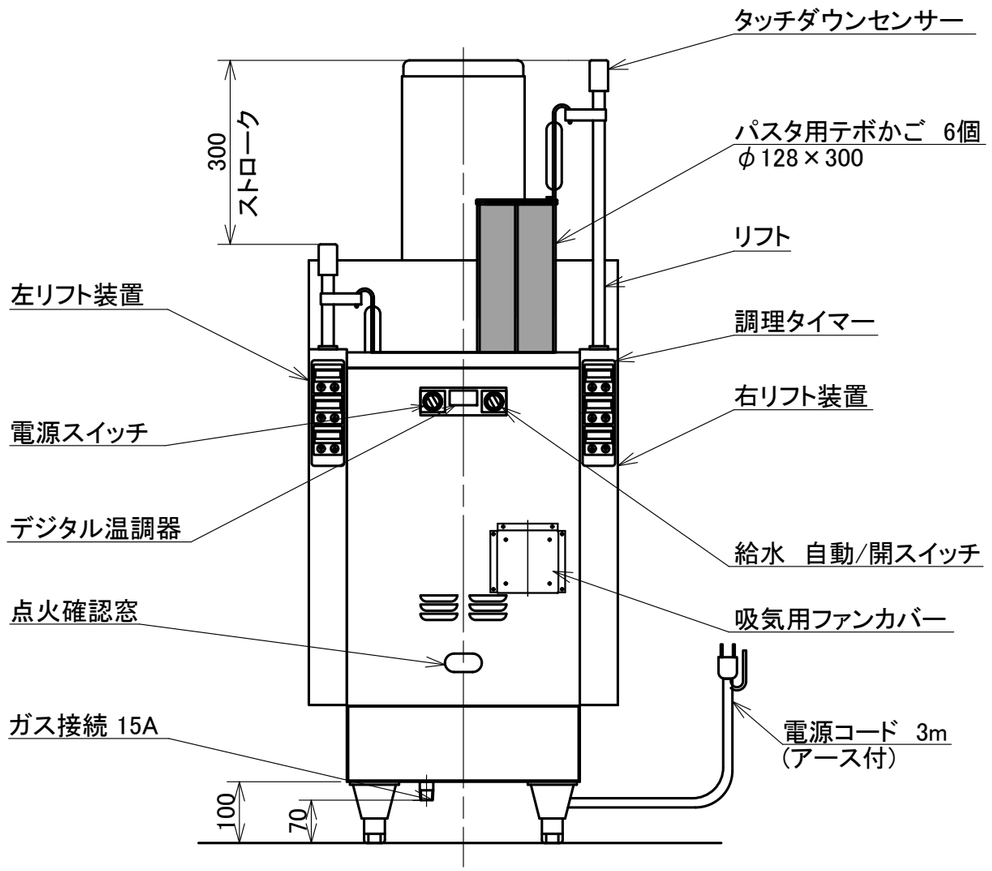

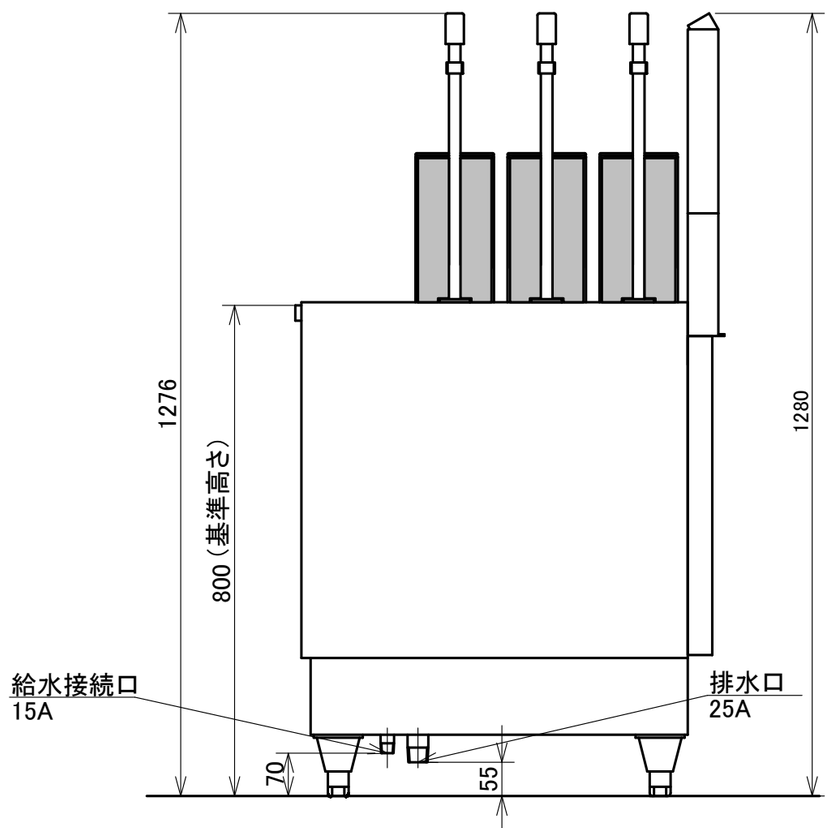

注）アジャスト調整範囲：
基準高さ（800）に対して
−20, +20

注）指示なき寸法公差は
±5とする

無沸騰噴流式

日本洗浄機株式会社	検図 大谷 担当 田中 年月日 14.6.23	品名 サニクック 自動ゆで麺機	形式 UM 731 G	尺度 1/10	図番 A340-089C