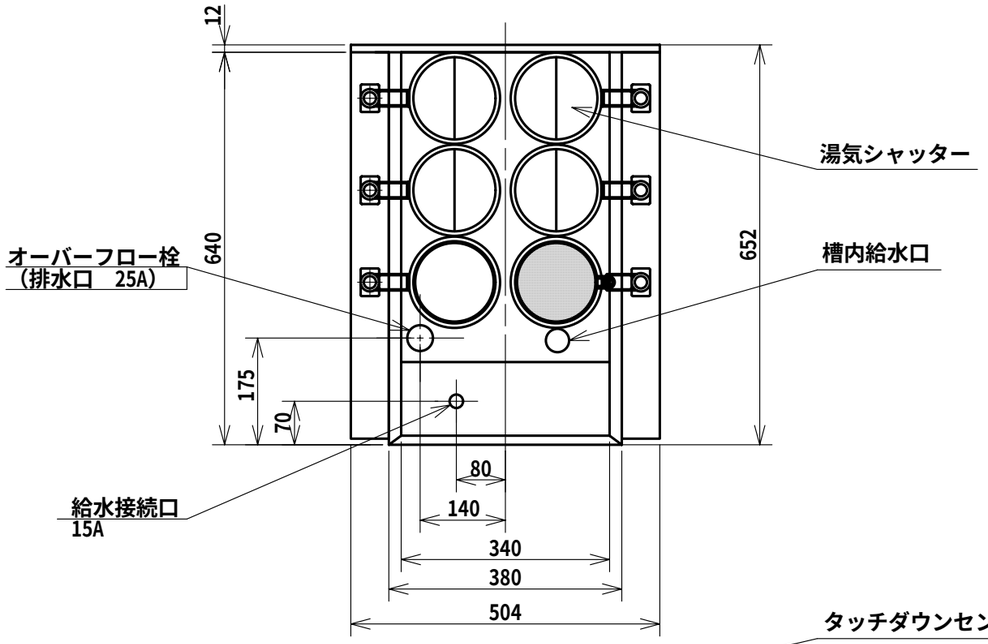

リフト装置（左,右分離形）	駆動方式	左，右 各３基モーター昇降式
	スタート方式	タッチダウンセンサー
	タイマー	左，右 各３chデジタル設定（設定範囲　0 ～ 99分59秒）
槽の容量		約　53L
電気ヒーター		6 kW
液面制御		液面スイッチと電磁弁による自動式
空焚き防止		液面スイッチによる自動切断
温度調節		デジタル設定（96 ℃）
噴流装置		インペラ噴流方式
噴流モーター		定格出力　60W
電源		三相 200 V　50／60 Hz
最大消費電力		6.2 kW
付属品		パスタかごφ119×295（内寸）　6個
質量		50 kg

給水装置　形式認証番号
TW4002

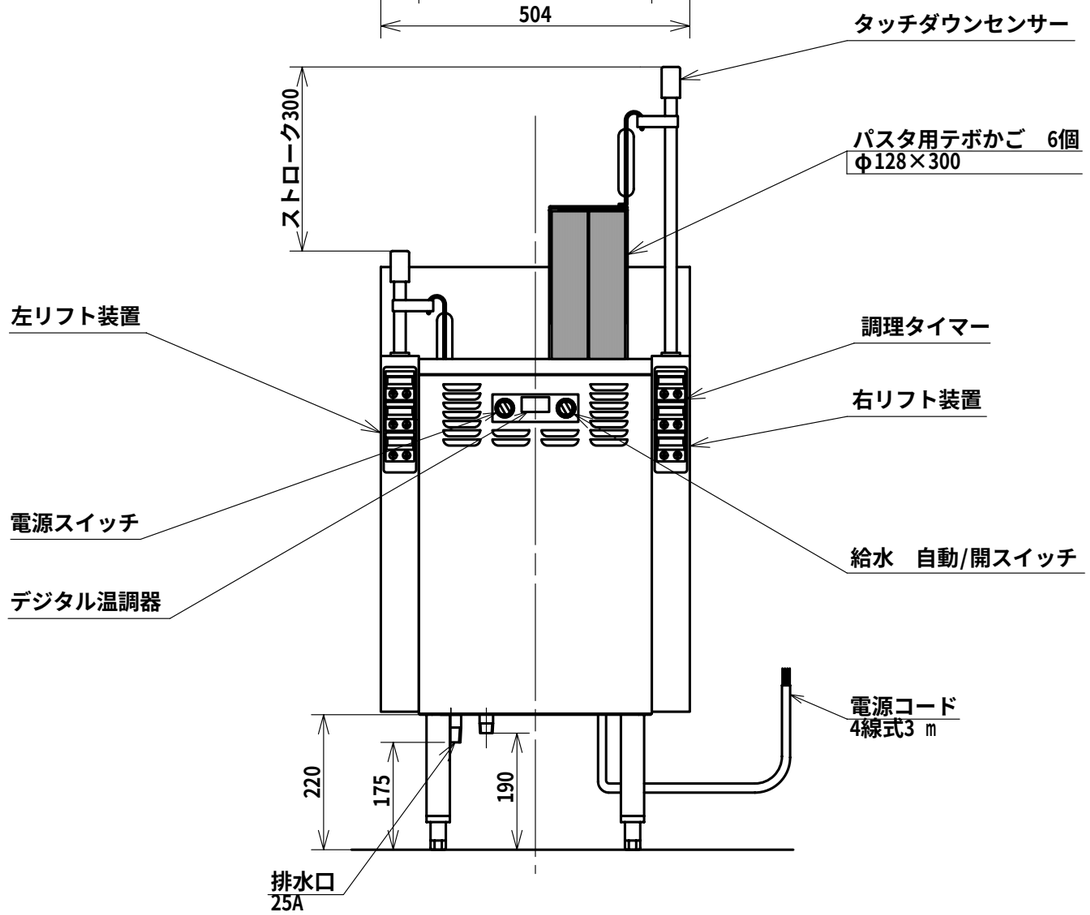

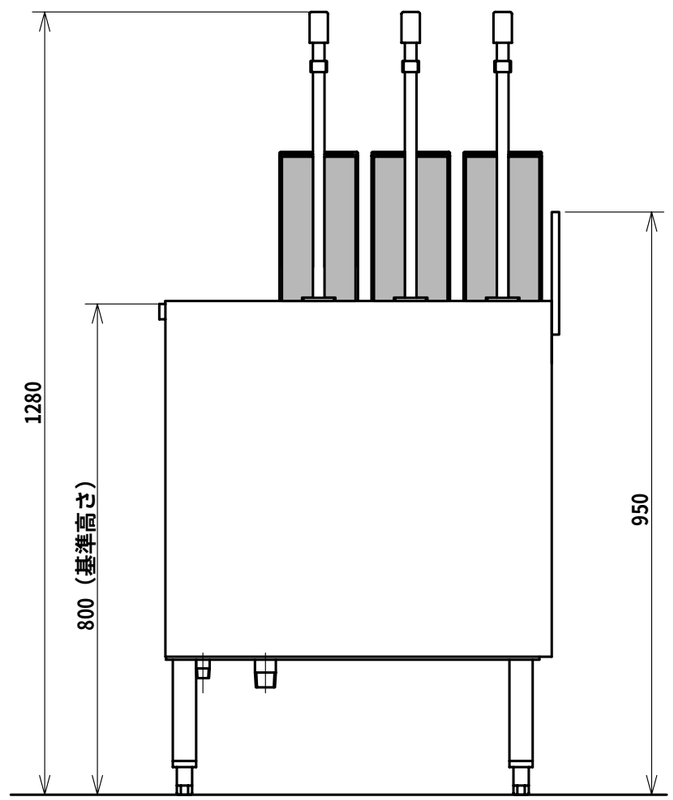

注）アジャスト調整範囲：
基準高さ（800）に対して
-15，+15

注）指示なき寸法公差は
±5とする

無沸騰噴流式

日本洗浄機株式会社	検図　大谷 担当　田中 年月日　04.6.1	品名　サニクック　自動ゆで麺機	形式　UM 731 E	尺度　1/10	図番　A340-090