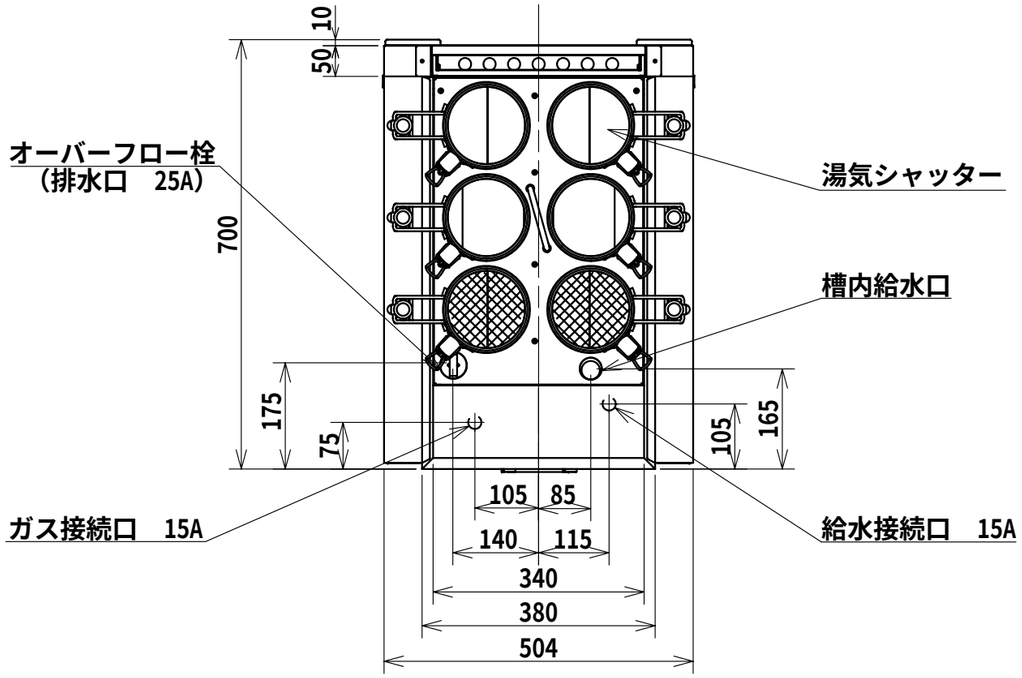

リフト装置（左、右分離形）	駆動方式	モーター昇降式
	スタート方式	タッチダウンセンサー
	タイマー	デジタル設定（設定範囲　0～99分59秒）
槽の容量		約 59L
沸き上がり時間		沸き上がり約 30分（15℃～98℃）
ガス消費量		都市ガス（13A）：18.6kw（16,000kcal/h, 1.45m³/h）
		LPG：18.6kw（16,000kcal/h, 1.33kg /h）
点火方式		電子スパーク式ダイレクト点火
自動給水機能		リフト運転回数比例自動注水機能（温度補償式）
液面制御		液面スイッチによる自動式
安全装置		フレームロッド検出自動遮断
空焚き防止		液面スイッチによる自動遮断
温度調節		デジタル設定（98℃）
噴流装置		インペラ噴流方式
噴流モーター		定格出力　60/75W
電源		単相　100V　50/60Hz
最大消費電力		200/240W
付属品		丸形麺かご6個
質量		70kg

注意：塩水使用不可

日ガス検　形式認証番号
東－S－1286
給水装置　形式認証番号
TW4002

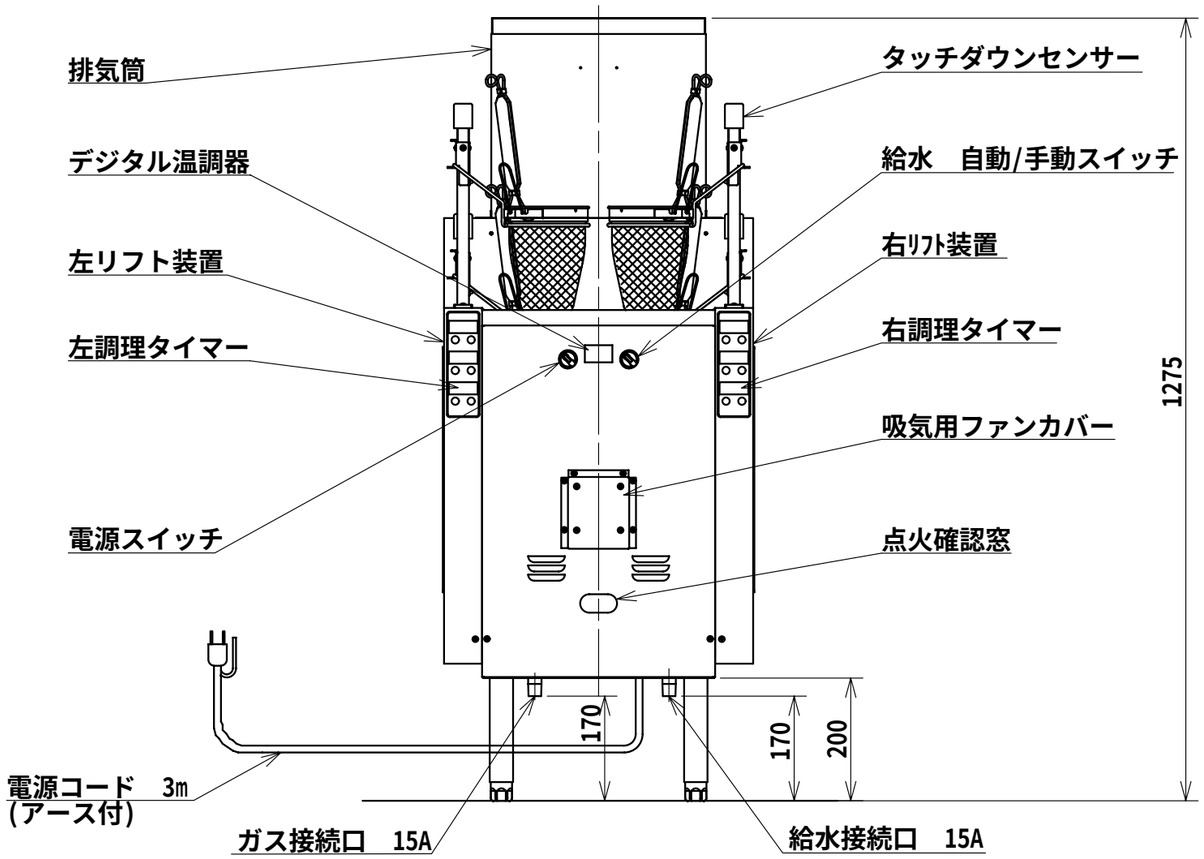

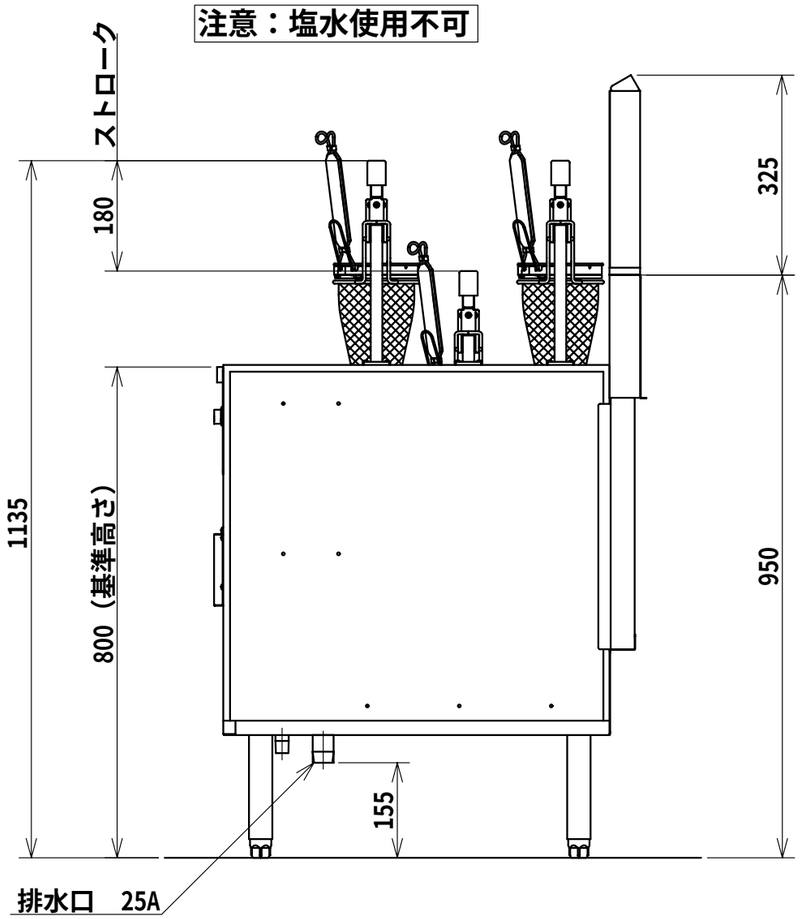

注）アジャスト調整範囲：
基準高さ（800）に対して
-10，+80

注）指示なき寸法公差は
±5とする

無沸騰噴流式

日本洗浄機株式会社	検図　大谷 担当　田中 年月日　10.10.18	品名　サニクック　自動ゆで麺機	形式　UM721G	尺度　1/10	図番　A340-093B	