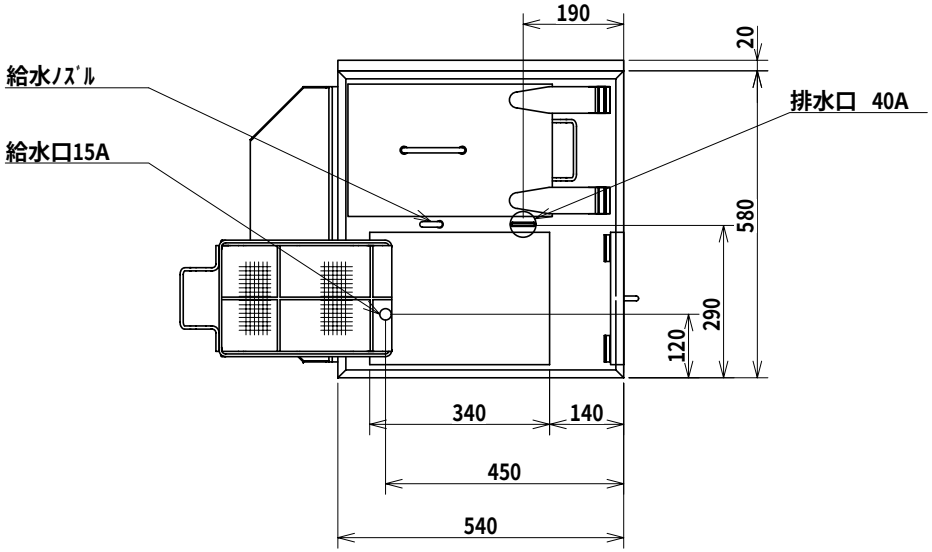

調理タイマー	2chﾃﾞｼﾞﾀﾙﾀｲﾏｰ (設定範囲 0～99分59秒)
スタート方式	蓋連動ｽﾀｰﾄ式 (ｽﾀｰﾄｽｲｯﾁ方式も可)
槽の容量	約50L
沸き上がり時間	沸き上がり約45分 (15℃～96℃)
温度調節	ﾃﾞｼﾞﾀﾙ設定 (96℃)
液面制御	液面ｽｲｯﾁによる自動式
空焚き防止	液面ｽｲｯﾁによる自動遮断
噴流装置	ｲﾝﾍﾟﾗ噴流方式
噴流モーター	定格出力 60W
電気ヒーター	7.5kw (2.5kw×3)
電源	三相 200V 50/60Hz
消費電力	7.7kw
付属品	麺ｼｭｰﾄ 回転ゆでかご 2個 幅210mm×長さ310mm×高さ250mm (内寸)
質量	50kg

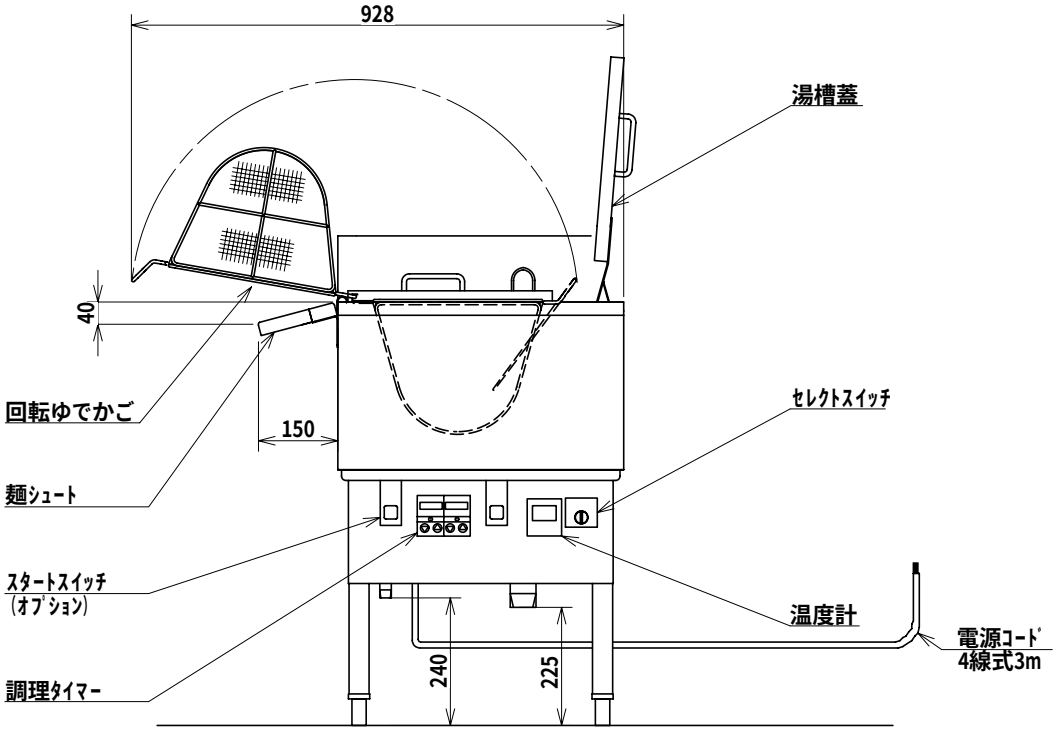

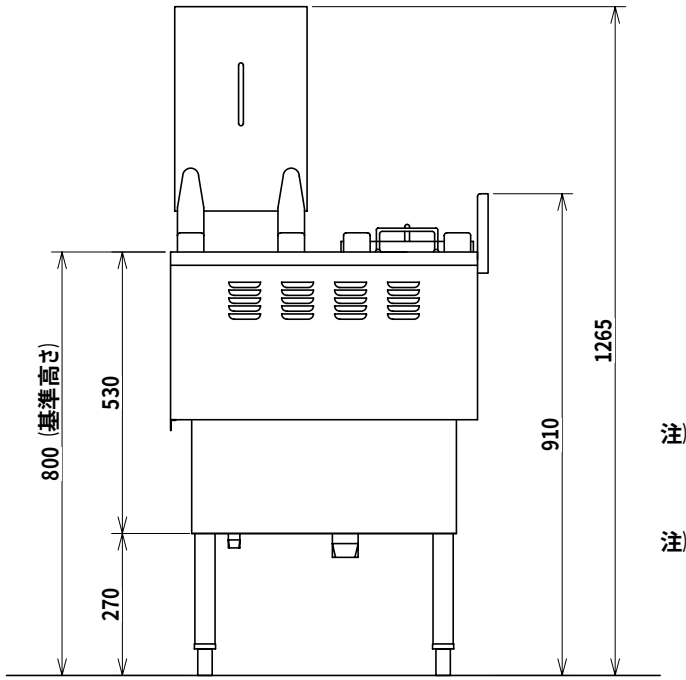

注) ｱｼﾞｬｽﾄ調整範囲：
基準高さに対して
-15、+20

注) 指示なき公差寸法は
±5とする

日本洗浄機株式会社	検図 大谷 担当 浅野 年月日 05.8.19	品名 サニクック 無沸騰噴流ゆで麺機	形式 UM 702E	尺度 1/10	図番 A340-103