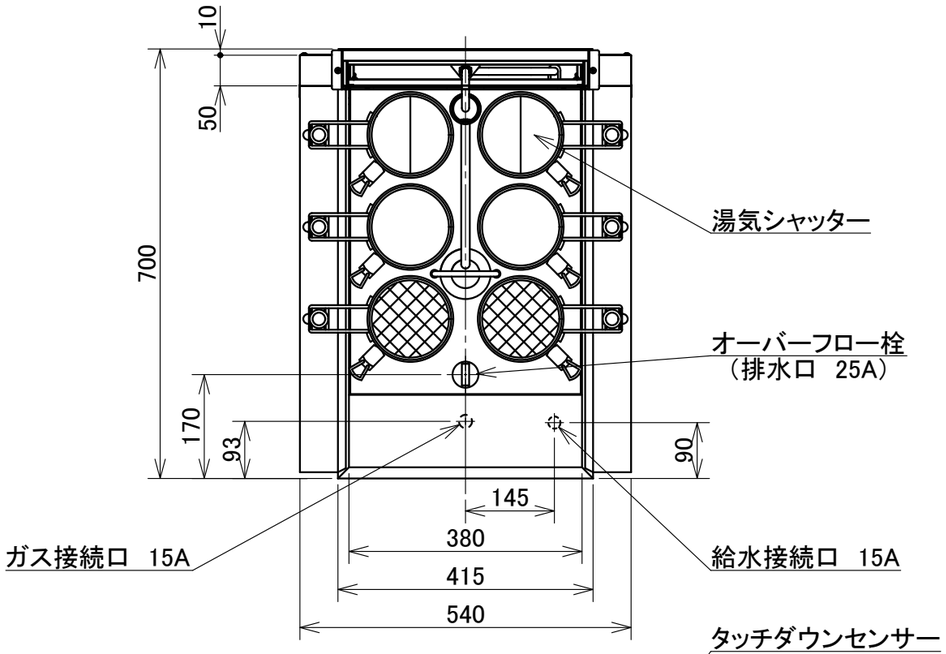

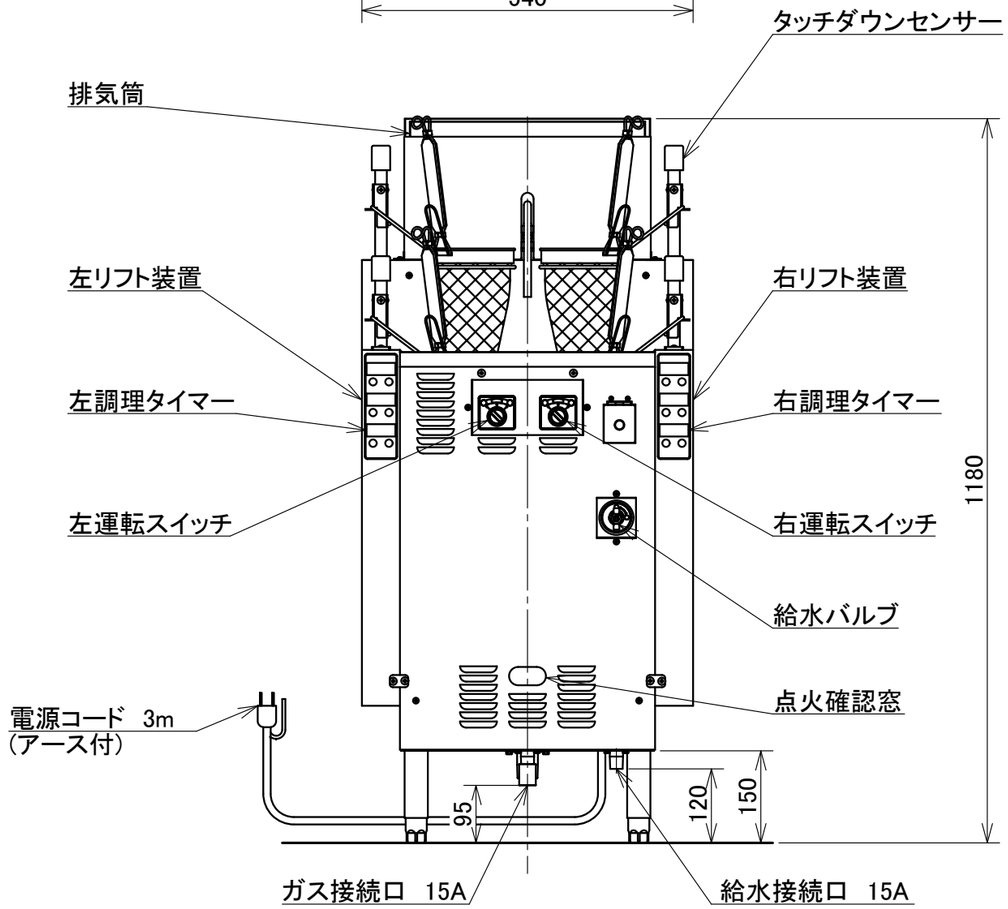

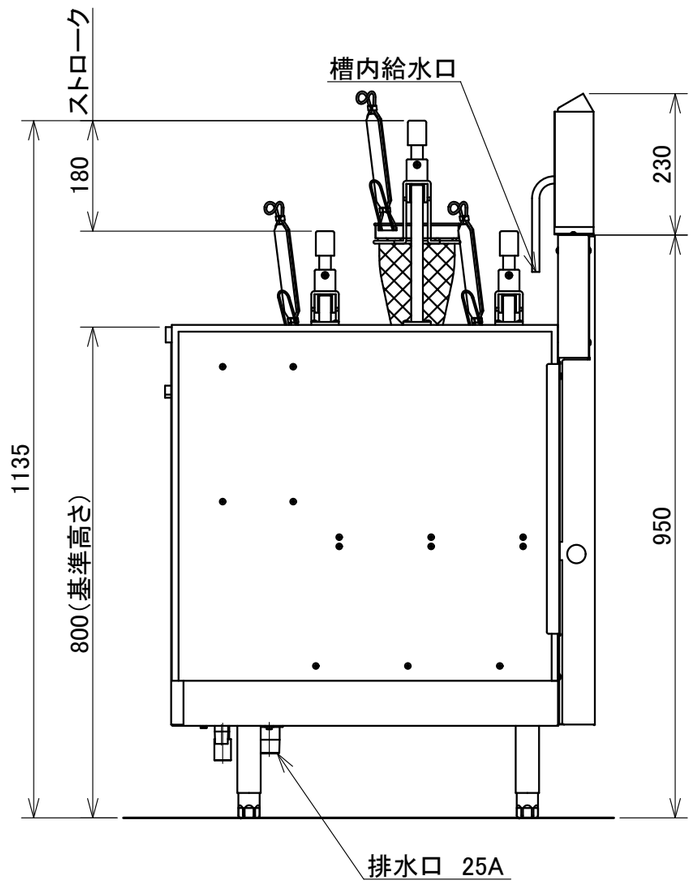

リフト装置（左、右分離形）	駆動方式	モーター昇降式
	スタート方式	タッチダウンセンサー
	タイマー	デジタル設定（設定範囲 0～99分59秒）
槽の容量		約 72 L
沸き上がり時間		沸き上がり約 35分（15℃～100℃）
ガス消費量		都市ガス（13A）：18.3 kw（15,700kcal/h, 1.43m³/h）
		LPG ：17.5 kw（15,000kcal/h, 1.25kg /h）
点火方式		自動 電子スパーク式ダイレクト点火
ガス安全装置		フレームロッド検出自動遮断 バイメタルサーモ過昇防止
空焚き防止		液面スイッチによる自動遮断
省エネ運転制御		リフト下降時「強」/待機時「弱」自動切り替え制御、左右独立運転可
電源		単相 100 V 50/60 Hz
最大消費電力		90 W
付属品		丸形麺かご6個
質量		70 kg

注意：塩水使用不可

日ガス検 形式認証番号
T12E001026-A01
低輻射型 形式認証番号
T12E101026-A01
防火評定 形式認証番号
T12P201023-A01
給水装置 形式認証番号
TW4002

注）アジャスト調整範囲：
基準高さ（800）に対して
−20, +70

注）指示なき寸法公差は
±5とする

日本洗浄機株式会社	検図 大谷 担当 田中 年月日 14.11.28	品名 サニクック 自動ゆで麺機	形式 UM 671 G	尺度 1/10	図番 A340-157A