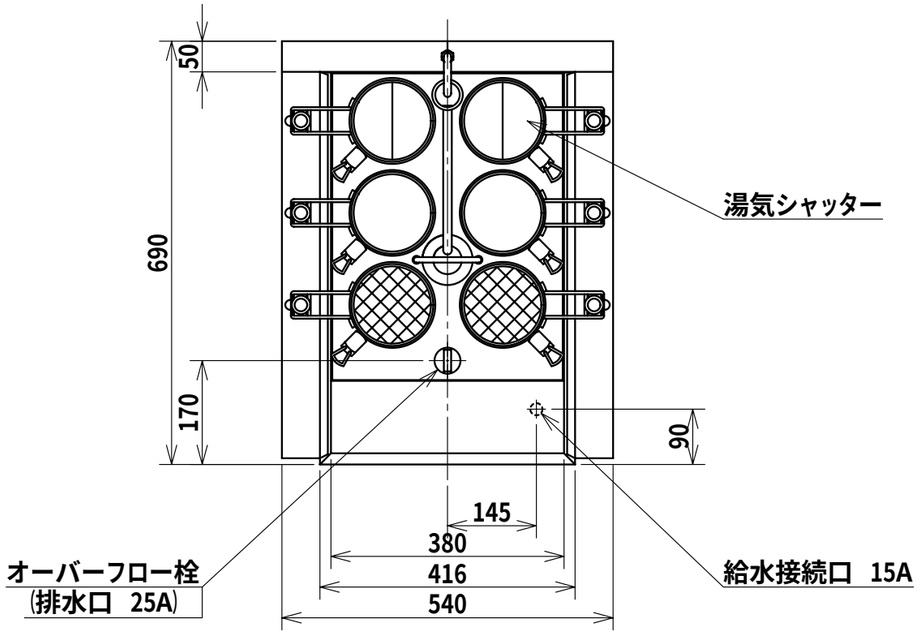

リフト装置 (左、右分離形)	駆動方式	モーター昇降式
	スタート方式	タッチダウンセンサー
	タイマー	デジタル設定 (設定範囲 0〜99分59秒)
槽の容量		約 50L
沸き上がり時間		沸き上がり約 37分 (15°C〜100°C)
電気ヒーター		9kW
空焚き防止		液面スイッチによる自動遮断
電源		三相 200V 50/60Hz
最大消費電力		9.1kW
省エネ制御 (自動運転)		リフト下降時、待機時強弱自動切換え、左右独立
付属品		丸形麺かご6個
質量		約64kg

給水装置 形式認証番号
TW4002

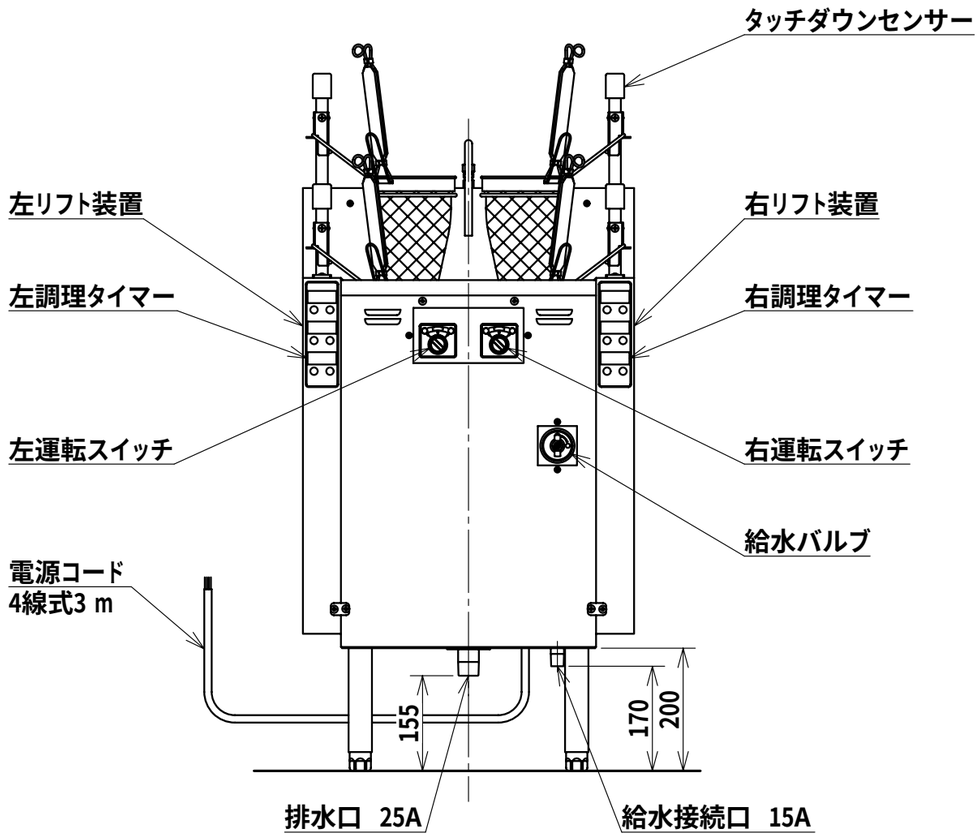

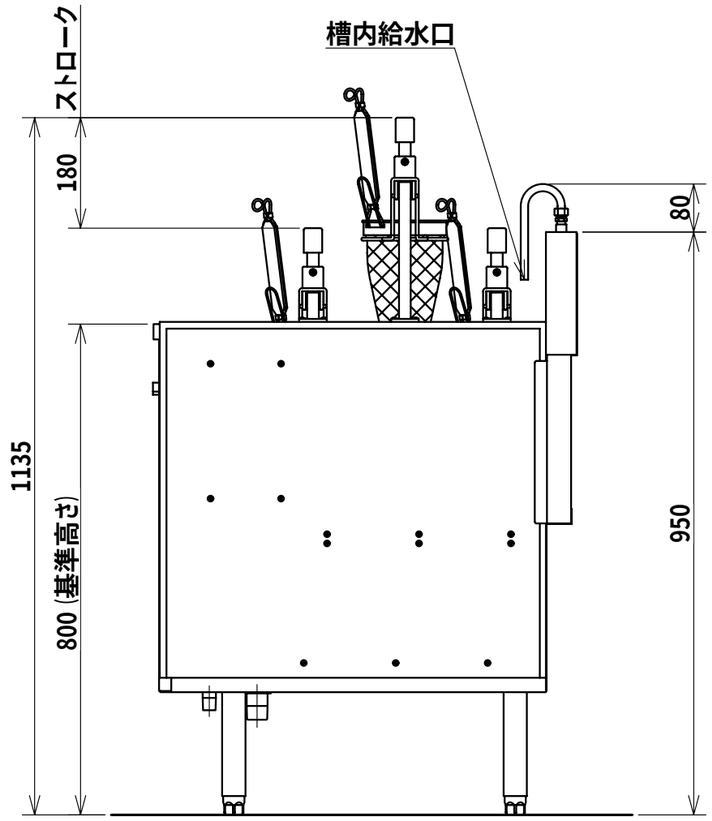

注) アジャスト調整範囲:
基準高さ (800) に対して
-10, +80

注) 指示なき寸法公差は
±5とする

日本洗浄機株式会社	検図 大谷 担当 月川 年月日 07.01.09	品名 サニクック 自動ゆで麺機	形式 UM 651 E	尺度 1/10	図番 A340-106A