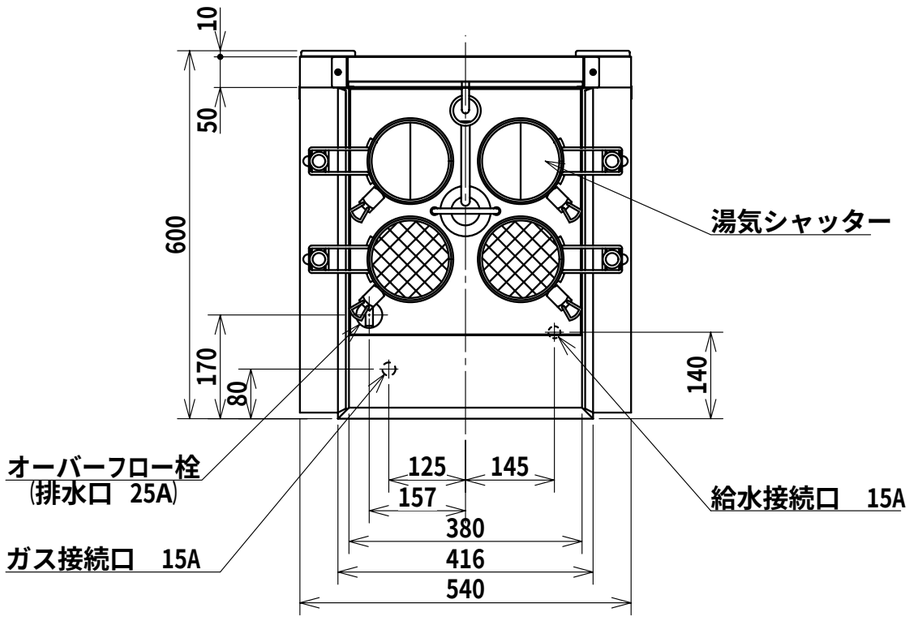

リフト装置 (左、右分離形)	駆動方式	モーター昇降式
	スタート方式	タッチダウンセンサー
	タイマー	デジタル設定 (設定範囲 0～99分59秒)
槽 の 容 量		約 55 L
沸き上がり時間		沸き上がり約 50分 (15℃～100℃)
ガス消費量		都市ガス (13A) :12.3 kw (10,600kcal/h, 0.96m³/h)
		LPG :12.3 kw (10,600kcal/h, 0.88kg /h)
点火方式		自動 電子スパーク式ダイレクト点火
ガス安全装置		フレームロッド検出自動遮断 バイメタルサーモ過昇防止
空焚き防止		液面スイッチによる自動遮断
省エネ運転制御		リフト下降時「強」(10,600kcal) 待機時「弱」(5,300kcal)自動切り替え制御
電源		単相 100 V 50/60 Hz
最大消費電力		65 W
付属品		丸形麺かご4個
質量		62 kg

注意：塩水使用不可

日ガス検 形式認証番号
T13E001017-A01
給水装置 形式認証番号
TW4002

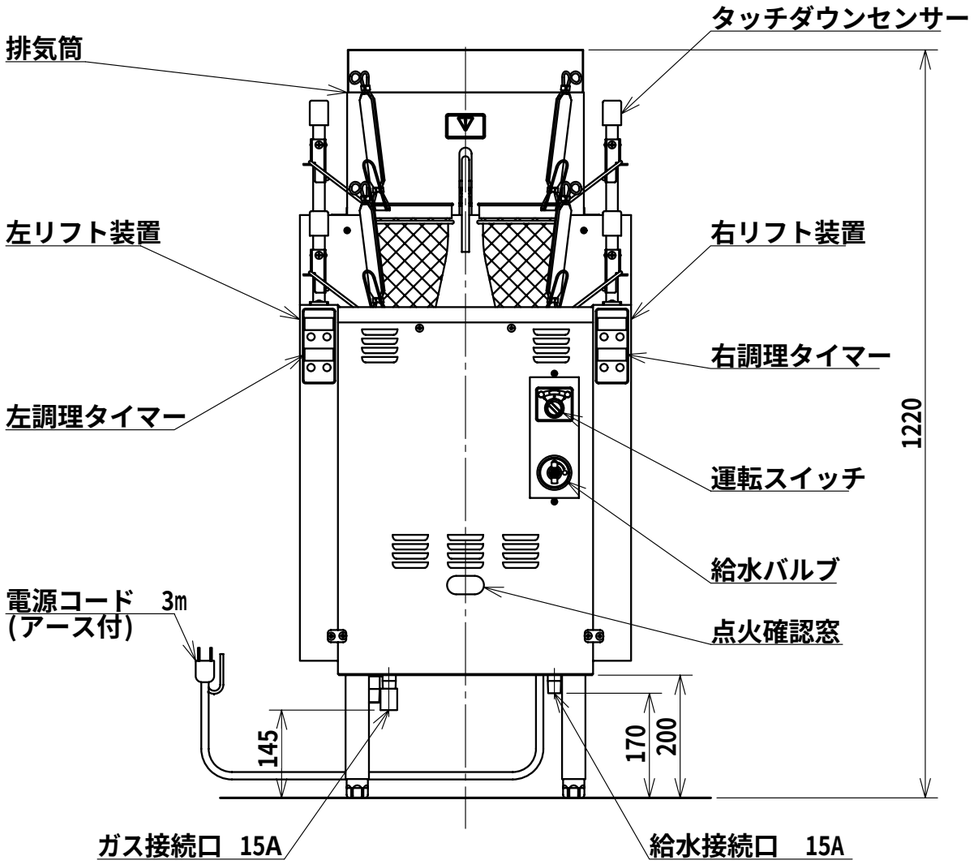

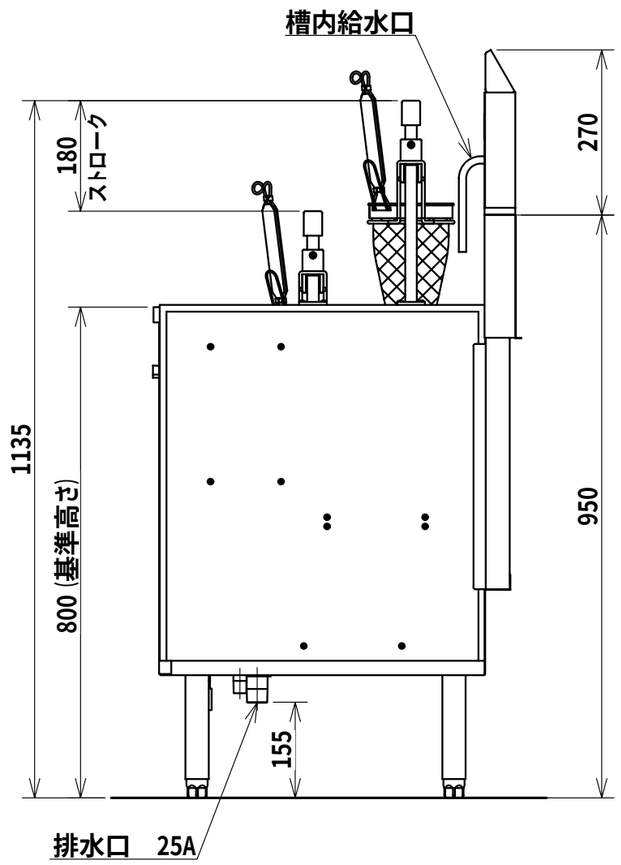

注) アジャスト調整範囲：
基準高さ (800) に対して
-10, +80

注) 指示なき寸法公差は
±5とする

日本洗浄機株式会社	検図 大谷 担当 田中 年月日 13.7.01	品名 サニクック 自動ゆで麺機	形式 UM 451 G	尺度 1/10	図番 A340-120B