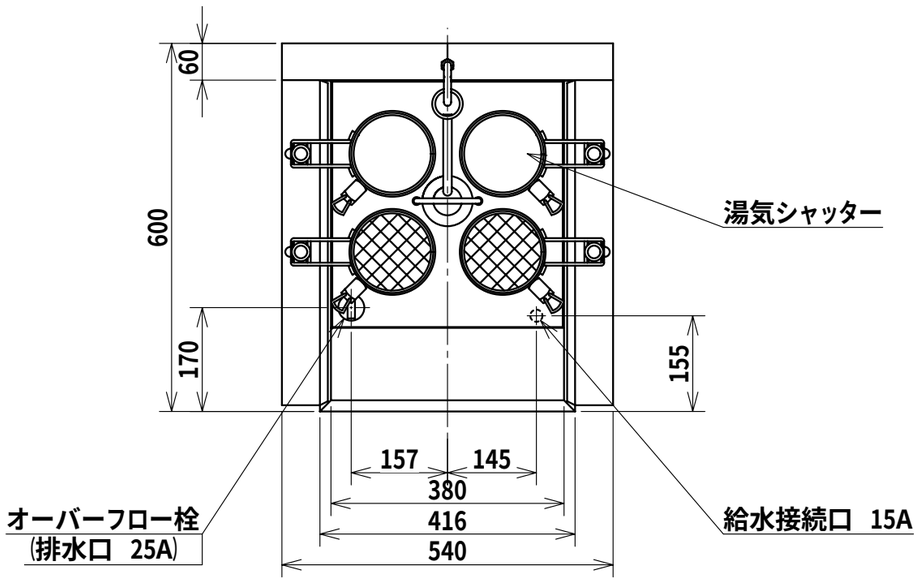

リフト装置 (左、右分離形)	駆動方式	モーター昇降式
	スタート方式	タッチダウンセンサー
	タイマー	デジタル設定 (設定範囲 0～99分59秒)
槽の容量		約 40 L
沸き上がり時間		沸き上がり約 44分 (15°C～100°C)
電気ヒーター		6kW
空焚き防止		液面スイッチによる自動遮断
電源		三相 200 V 50/60 Hz
最大消費電力		6.1kW
省エネ運転制御		リフト下降時「強」/待機時「弱」自動切換え制御、 左右独立運転可
付属品		丸形麺かご4個
質量		59 kg

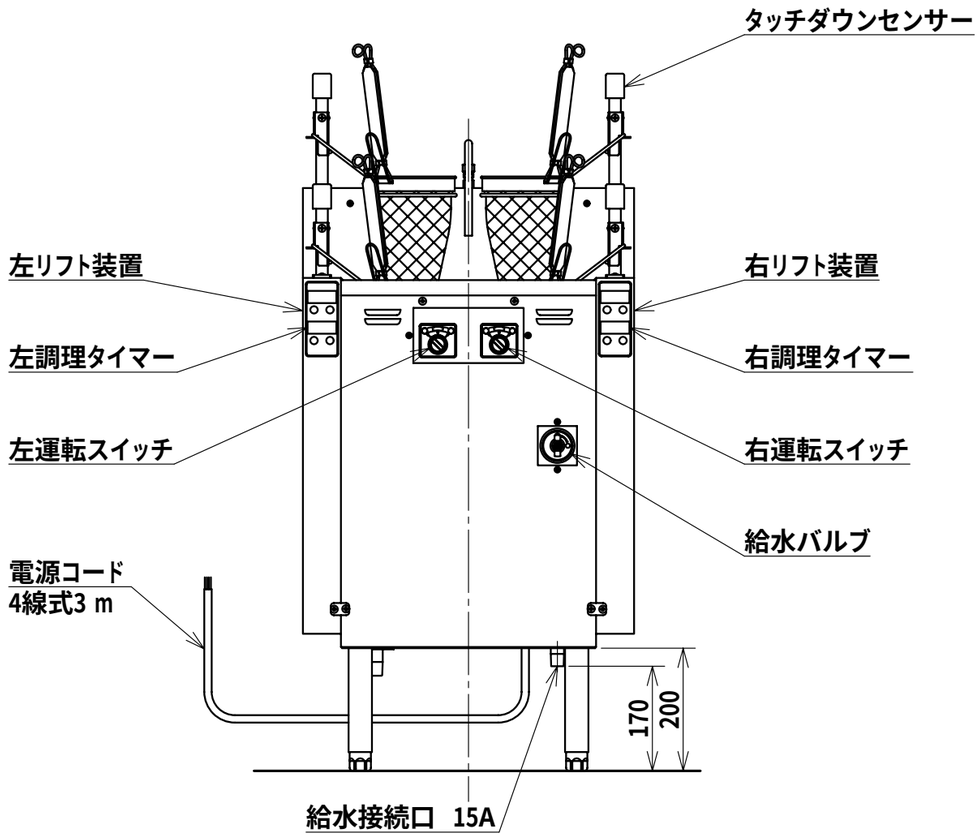

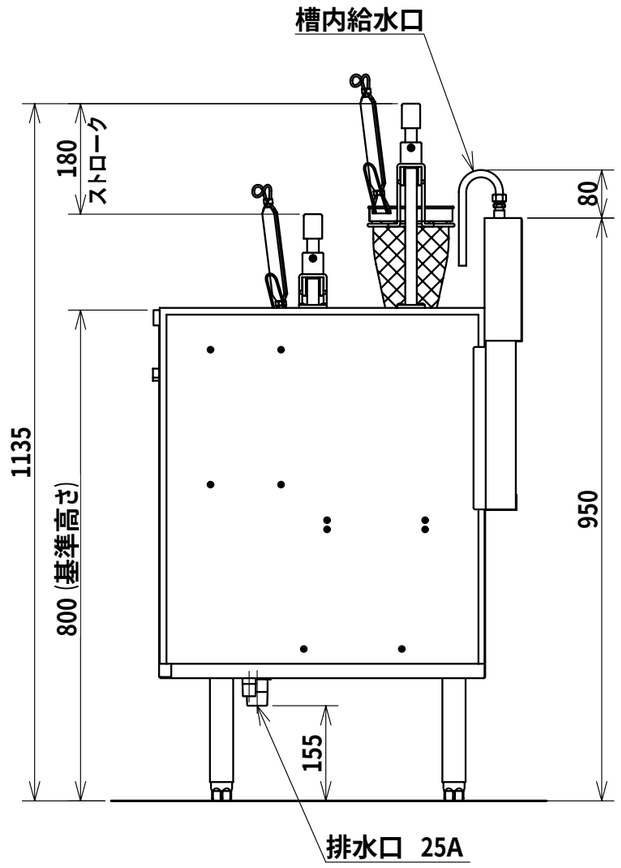

注) アジャスト調整範囲:
基準高さ (800) に対して
-10, +80

注) 指示なき寸法公差は
±5とする

日本洗浄機株式会社	検図 大谷 担当 月川 年月日 07.03.22	品名 サニクック 自動ゆで麺機	形式 UM 451 E	尺度 1/10	図番 A340-121