スープ保温方式	スープタンク湯煎式
スープ注出方式	レバーによる手動注出
スープタンク容量	13.0 L（有効11.5L）
湯　煎　槽	湯　量：8.0 L 加熱方式：電気ヒーター　800 W 温度制御：サーモスタット方式 空焚防止：フロートスイッチによる ヒーターOFF，警報ブザー
電　　源	単相 100 V
消 費 電 力	800 W
質　　量	15 kg
付　属　品	排水ホース　　1本（2m） 注出チューブ　　2本 パッキン　　1個 ワイヤークランプ　1個

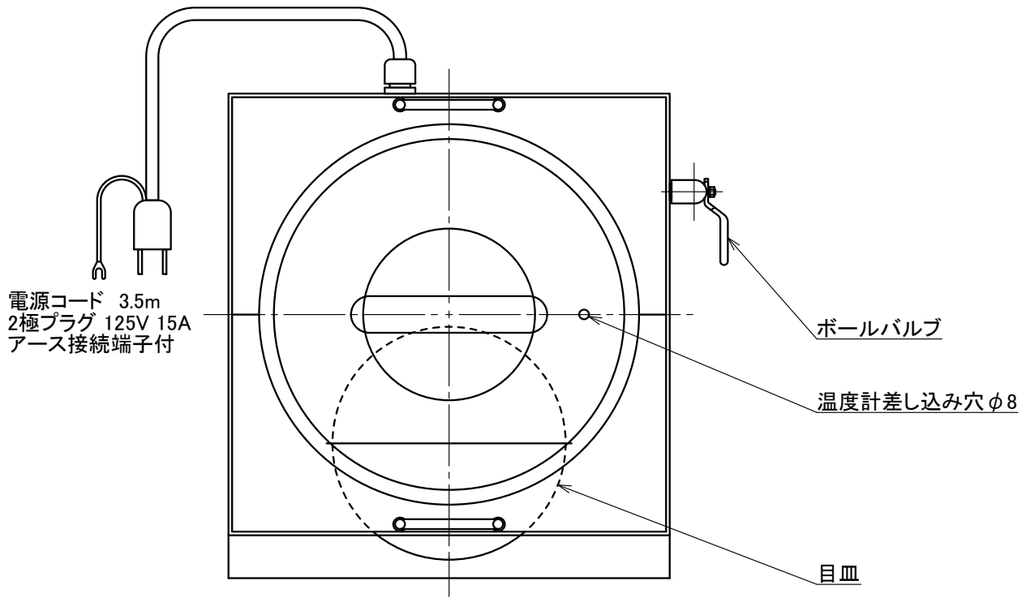

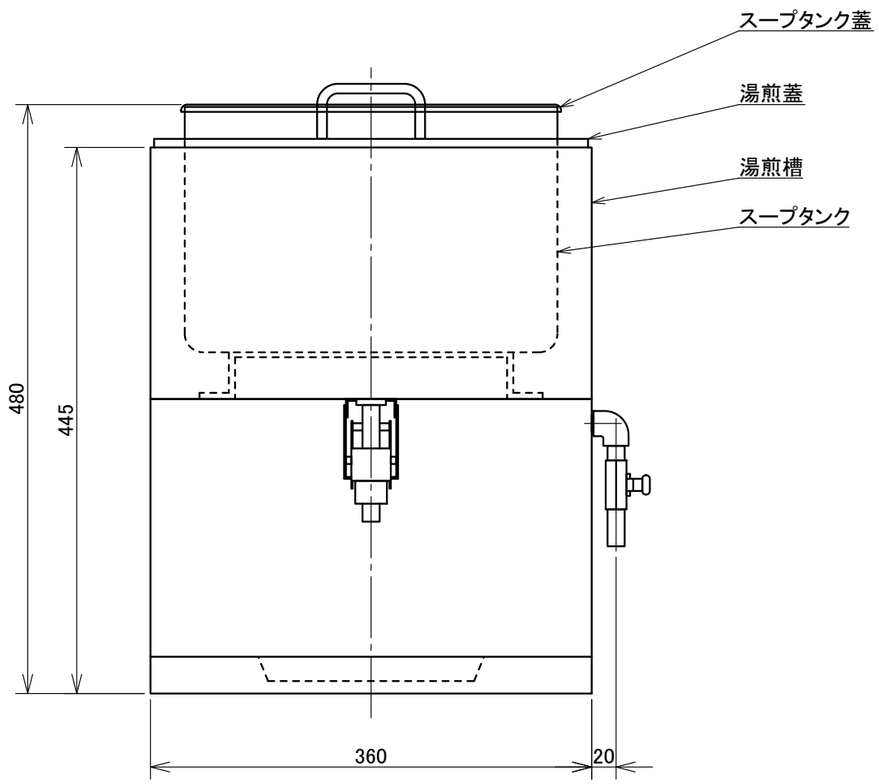

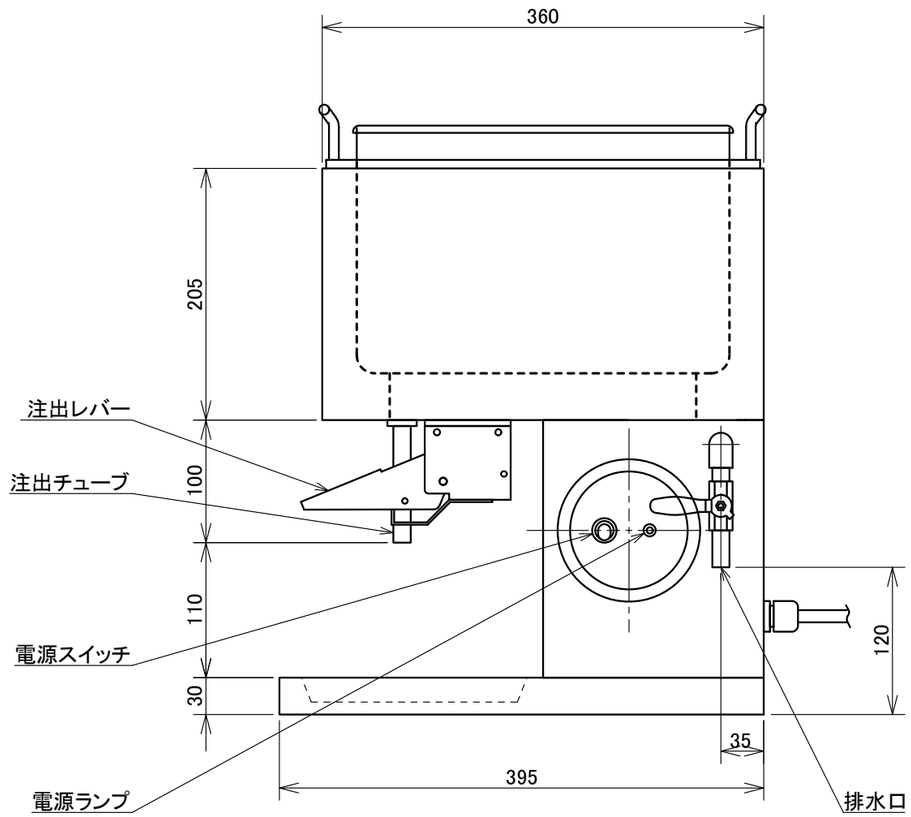

日本洗浄機株式会社	検図　大谷 担当　月川 年月日　2012.10.11	品名 サニクックット プウォーマーディスペンサー	形式 SWD 13	尺度 1/5	図番 A340-076