形　　式	ST 3545G H
適用食器 ストック数量の目安	トレー80枚/トレー併用カップ120個 (8段) グラス150個 (6段)
収納できる食器の質量	20 ～ 40kg
保　温　機　能	450Wヒーター 固定サーモスタット・温度ヒューズ 半透明カバー付属
電　　源	単相 100 V
質　　量	20kg

電気用品型式認可番号　JET1293-81037-1003

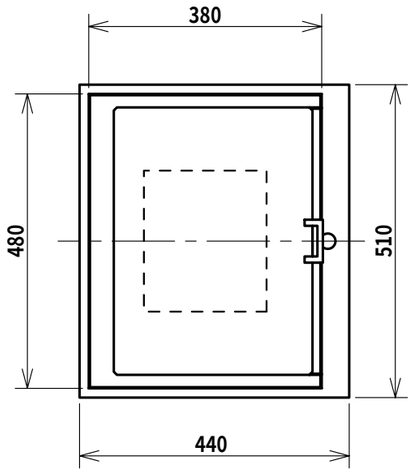

落としこみ穴加工指示

テーブル面の強度を保つため、穴のフチを※5～6折り上げることを推奨します。

落としこみ穴寸法

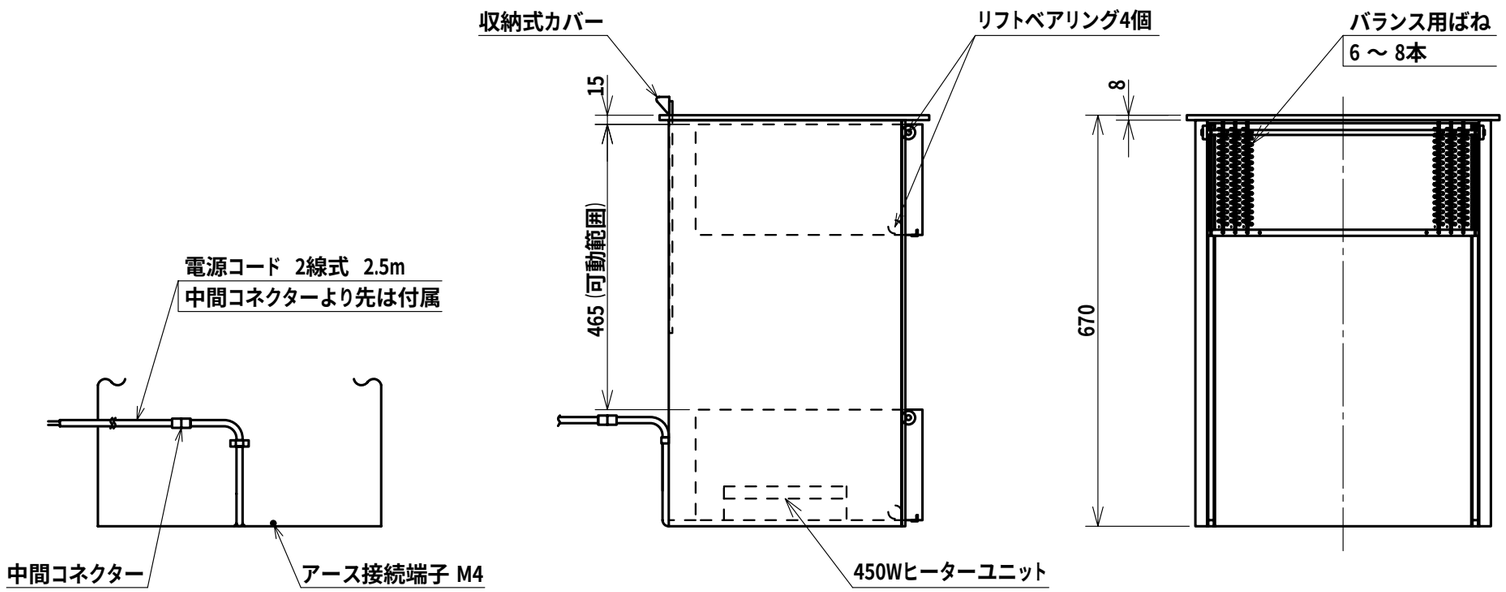

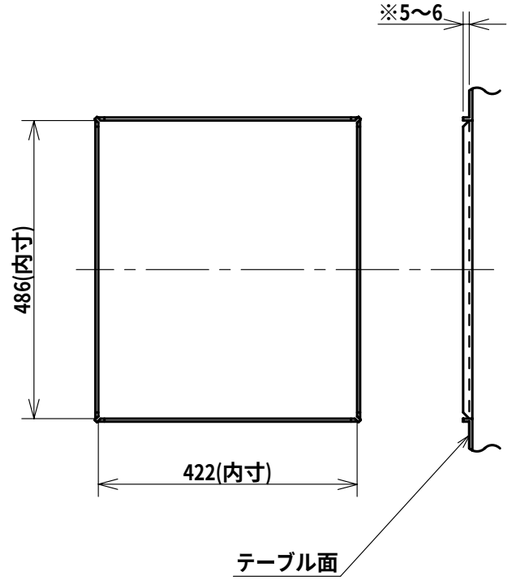

日本洗浄機株式会社	検図　大谷 担当　月川 年月日　2007.07.03	品名 サニストック　食器ディスペンサー	形式 ST 3545G H	尺度 1/10	図番 A330-130D