| | |
|---|---|
| 形　　式 | ST 3041G H |
| 適用食器<br>ストック数量の目安 | トレー80枚/トレー併用カップ96個 (8段)<br>グラス120個 (6段) |
| 収納できる食器の質量 | 20 ～ 32.5kg |
| 保　温　機　能 | 450Wヒーター<br>固定サーモスタット・温度ヒューズ<br>半透明カバー付属 |
| 電　　源 | 単相 100 V |
| 質　　量 | 17kg |

電気用品型式認可番号　JET1293-81037-1003

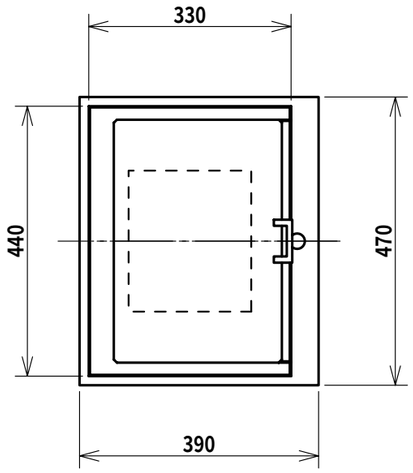


落としこみ穴加工指示

テーブル面の強度を保つため、穴のフチを※5～6折り上げることを推奨します。

落としこみ穴寸法

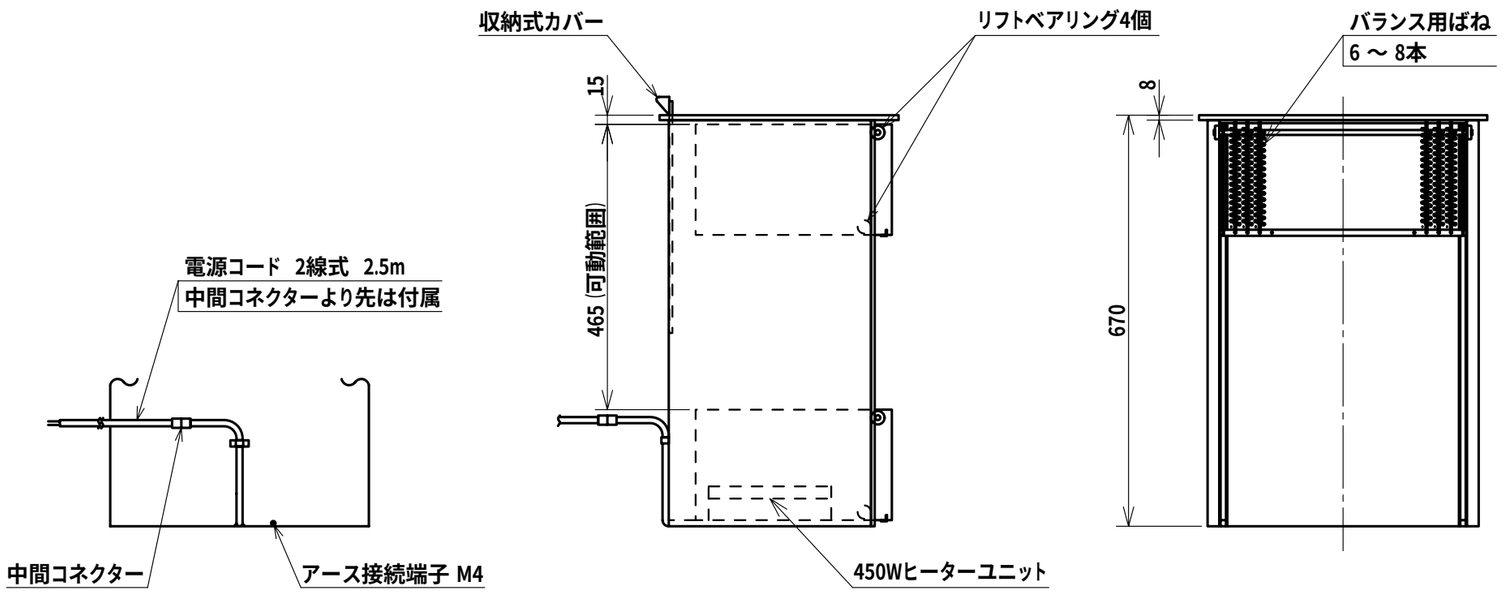


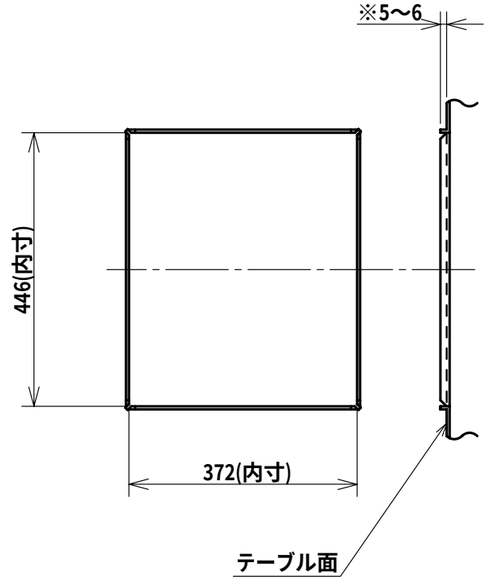


| | | | | | |
|---|---|---|---|---|---|
| 日本洗浄機株式会社 | 検図　大谷<br>担当　月川<br>年月日　2007.07.03 | 品名　サニストック　食器ディスペンサー | 形式　ST 3041G H | 尺度　1/10 | 図番　A330-128D |