形　　式	ST 3041
適用食器 ストック数量の目安	トレー80枚/トレー併用カップ96個 (8段) グラス120個 (6段)
収納できる食器の質量	20 ～ 32.5kg
質　　量	15kg

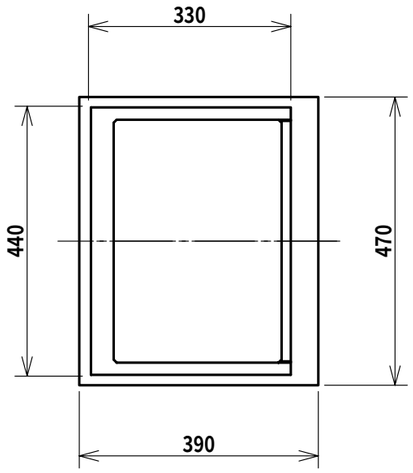

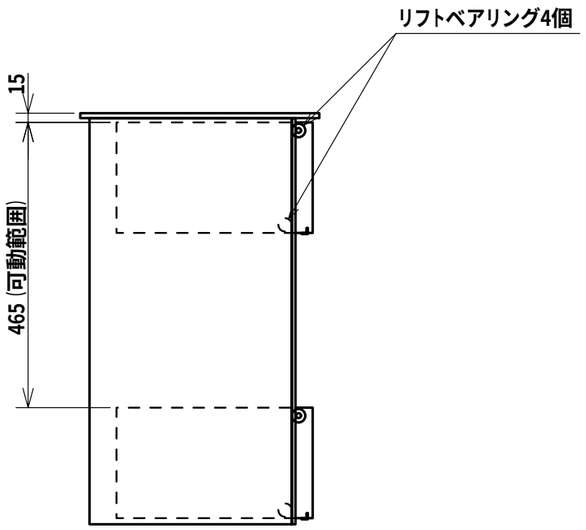

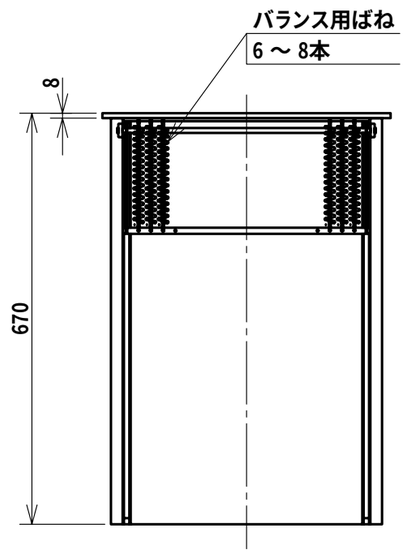

落としこみ穴加工指示

テーブル面の強度を保つため、穴のフチを※5～6折り上げることを推奨します。

落としこみ穴寸法

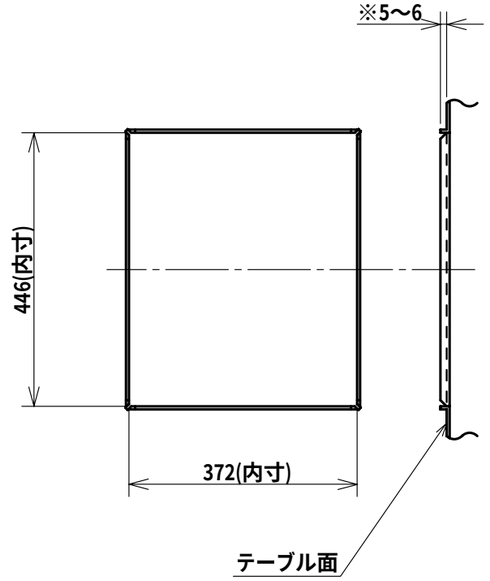

日本洗浄機株式会社	検図 大谷 担当 月川 年月日 2007.07.03	品名 サニストック 食器ディスペンサー	形式 ST 3041	尺度 1/10	図番 A330-127A