形　　式	ST 2550
ストック数量の目安	ハーフサイズラック5段
収納できる食器の質量	10 ～ 20kg
質　　量	15kg

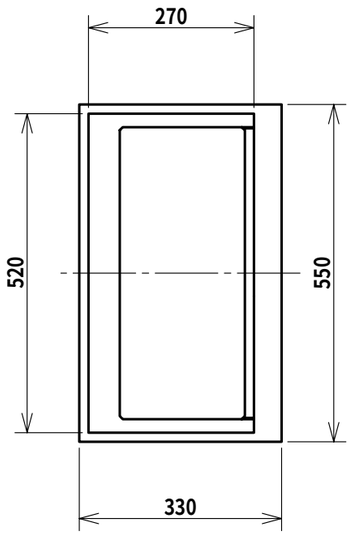

落としこみ穴加工指示

テーブル面の強度を保つため、穴のフチを※5～6折り上げることを推奨します。

落としこみ穴寸法

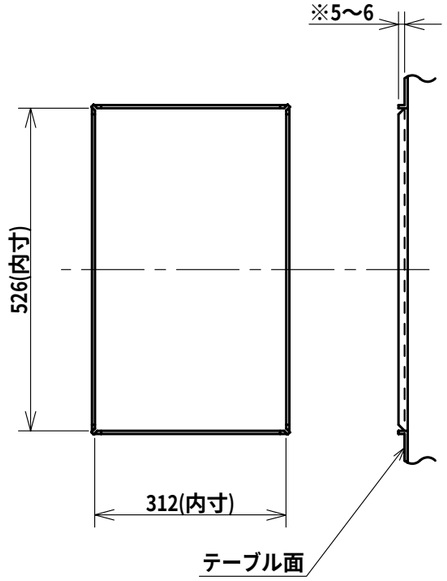

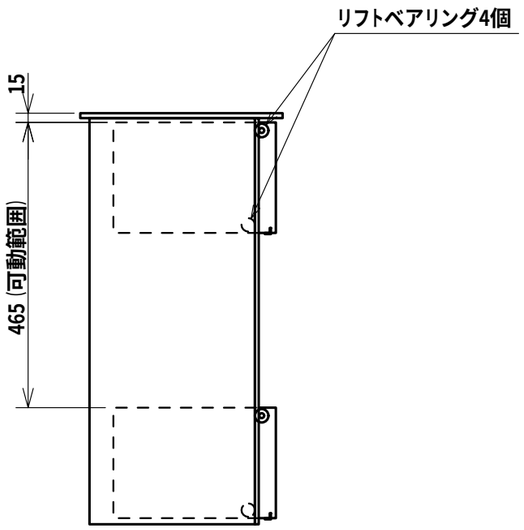

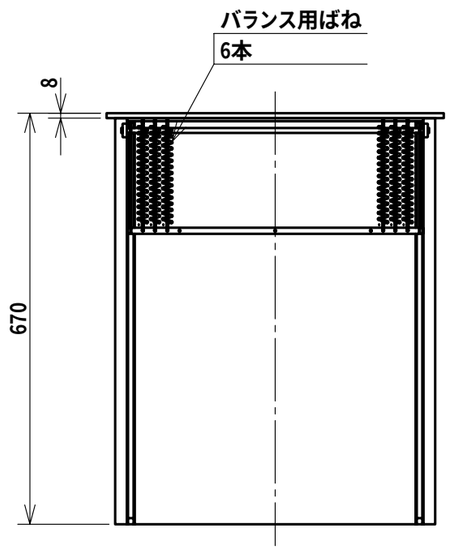

日本洗浄機株式会社	検図 大谷 担当 月川 年月日 2007.07.03	品名 サニストック 食器ディスペンサー	形式 ST 2550	尺度 1/10	図番 A330-123A